R2C

Canne fumarie e accessori

Catalogo Generale

General Catalog

2024

MADE IN ITALY

1.3 R2C-2024

LEGENDA
Legend

Legenda dei simboli del catalogo - *Legend of the symbols in the catalog*

Di seguito è riportata la legenda dei vari simboli utilizzati nel catalogo, con lo scopo di rendere più semplice ed intuitivo l' utilizzo di ogni singola categoria di prodotto per la corretta possibile applicazione di questa a seconda dell' installazione e del combustibile in uso.

You can find below the legend of the various symbols which are used in this catalog, aimed to supply an easier and more intuitive use of each single product range, for the correct possible application of it according to the installation and the fuel used.

Combustibili e movimento aria - *Fuels and air movement*

GASOLIO: combustione classica - uscita fumi (T200°C) o (T600°C).
DIESEL: classic combustion smoke exhaust (T200°C) or (T600°C).

GASOLIO CONDENSAZIONE: combustione con uscita fumi a condensazione (inferiore ai 120°C).
DIESEL CONDENSATION: combustion with condensation smoke exhaust (less than 120°C).

GAS: combustione classica - uscita fumi (T200°C) o (T600°C)
GAS: classic combustion smoke exhaust (T200°C) or (T600°C)

GAS CONDENSAZIONE: combustione con uscita fumi a condensazione (inferiore ai 120°C).
GAS CONDENSATION: combustion with condensation smoke exhaust (less than 120°C).

PELLET: combustione del Pellet - uscita fumi (T200°C).
PELLET: combustion of Pellet smoke exhaust (T200°C).

LEGNA, CIPPATO, CARBONE: combustione con uscita fumi ad alta temperatura (T600°C).
WOOD, WOOD CHIPS, COAL: combustion with high temperature smoke exhaust (T600°C).

VENTILAZIONE o MOVIMENTAZIONE ARIA: Trasporto di Aria fredda e/o calda sia per uso civile che industiale.
VENTILATION or AIR MOVEMENT: Transportation of cold and/ or warm Air both for civil and industrial purpose.

ASPIRAZIONE VAPORI CAPPE DA CUCINA.
ASPIRATION OF VAPOUR FROM KITCHEN HOOD.

APPLICAZIONE DEL PRODOTTO - *Applications of the product*

INSTALLAZIONE INTERNA: Il prodotto può essere installato internamente ad un ambiente.
INDOOR INSTALLATION: The flue can be installed inside a building.

INSTALLAZIONE IN AMBIENTE PROTETTO: Il prodotto può essere installato internamente ad un ambiente protetto. (VANO TECNICO - CAVEDIO TECNICO).
INSTALLATION INSIDE PROTECTED ROOM: The flue can be installed inside protected room (TECHNICAL COMPARTMENT - CHIMNEY MASONRY).

INSTALLAZIONE ESTERNA: Il prodotto può essere installato esternamente, e soggetto ad eventi atmosferici.
OUTDOOR INSTALLATION: The flue can be installed outside a building, and it is subject to weather conditions.

RESO POST VENDITA

Return after sale

LINEE DI PRODOTTI NON SOGGETTE A RESO POST VENDITA - *Product lines not subjected to return after sale*

PER LE LINEE DI PRODOTTI DI SEGUITO ELENCATE NON E' POSSIBILE EFFETTUARE IL RESO DA PARTE DEI CLIENTI, NEMMENO SE IL MATERIALE È STATO RITIRATO IN GIORNATA E SI INTENDE RENDERLO NELLA STESSA, POICHÈ TRATTASI DI ARTICOLI VERNICIATI QUINDI CON "PRODUZIONE DEDICATA", O REALIZZATI SU PROGETTO A SEGUITO CONFERMA DI PREVENTIVO O INFINE ARTICOLI DI LUNGHEZZA SPECIALE PERCHÈ TAGLIATI A MISURA SU SPECIFICA DOMANDA DEL CLIENTE.

LINEE CON TRATTAMENTO DI VERNICIATURA IN SUPERFICIE, NON SOGGETTE AL RESO:

- ISO 25 RAL 05 (sia ral nero standard che ral speciali)
- ISO 50 RAL 05 (sia ral nero standard che ral speciali)
- ELEMENTI DI SICUREZZA PASSAGGI A TETTO RAL (sia ral nero standard che ral speciali)
- ISO 10 RAL 05 (sia ral nero standard che ral speciali)
- ECO BLACK 05
- IRON PELLET 1.2
- IRON WOOD 2.0
- COAX INOX-INOX RAL (ral nero standard)
- ALLUMINIO RIGIDO (verniciato colore nero e bianco)

ARTICOLI REALIZZATI CON PROGETTO TECNICO SU SPECIFICA RICHIESTA DEL CLIENTE, NON SOGGETTI AL RESO:

- TUBI OVALI
- PEZZI SPECIALI

TUBI TAGLIATI A MISURA SPECIALE, NON SOGGETTI AL RESO:

- INOX FLEX

RECLAMI, NON CONFORMITÀ E RESI.

Contestazioni e reclami in genere devono essere fatti per iscritto via e-mail entro SETTE GIORNI dalla data di ricevimento della merce; oltre tale termine, la R2C Srl non si ritiene più responsabile del materiale ricevuto danneggiato. In caso di merce mancante o danneggiata, è obbligo del cliente riportare le debite annotazioni sul documento di trasporto che ha accompagnato la merce e comunicarle via e-mail alla Direzione Commerciale della R2C Srl, sempre entro SETTE GIORNI dalla data di ricevimento del materiale. L'azienda si riserva di valutare con attenzione ogni singolo caso e di prendere le opportune decisioni, in accordo col cliente.
La R2C Srl non accetta resi se non espressamente autorizzati. Il materiale oggetto di reso deve aver mantenuto tutte le caratteristiche di "vendibilità"; il prodotto deve essere integro all'interno del proprio imballo e deve essere accompagnato dal documento di trasporto contenente tutti i riferimenti ai vari documenti di vendita (DDT e FT).
Resi effettuati dopo tre mesi dalla consegna non saranno presi in considerazione.
L'onere e il rischio del trasporto relativo al reso sono a carico del cliente.

FOR THE PRODUCT LINES LISTED BELOW THE RETURN BY CUSTOMER IS NOT POSSIBLE, EVEN IF THE MATERIAL IS COLLECTED IN THE DAY AND THE CUSTOMER INTENDS TO RETURN IT DURING THE SAME DAY, AS IT DEALS WITH ITEMS WHICH ARE PAINTED SO THEIR "PRODUCTION IS DEDICATED", OR REALIZED ON A PROJECT AFTER CONFIRMATION OF THE OFFER OR FINALLY ITEMS WITH SPECIAL LENGTH BECAUSE CUT TO MEASURE ON THE CUSTOMER'S SPECIFIC REQUEST.

RANGES WITH SURFACE PAINT TREATMENT, NOT SUBJECT TO RETURNS:

- *ISO 25 RAL 05 (both standard black ral and special ral)*
- *ISO 50 RAL 05 (both standard black ral and special ral)*
- *SAFETY ELEMENTS ROOF PASSAGES RAL (both standard black ral and special ral)*
- *ISO 10 RAL 05 (both standard black ral and special ral)*
- *ECO BLACK 05*
- *IRON PELLET 1.2*
- *IRON WOOD 2.0*
- *COAX SS-SS RAL (standard black ral)*
- *RIGID ALUMINUM (white and black coated)*

ITEMS MADE WITH TECHNICAL PROJECT ON SPECIFIC REQUEST OF THE CUSTOMER, NOT SUBJECT TO RETURNS:

- *OVAL PIPES*
- *SPECIAL ITEMS*

PIPES CUT TO SPECIAL SIZE, NOT SUBJECT TO RETURNS:

- *INOX FLEX*

COMPLAINTS, NON-CONFORMITY AND RETURNS.

Disputes and complaints in general must be made by e-mail within SEVEN DAYS from the date of receipt of the goods; beyond this deadline, R2C Srl is no longer responsible for the damaged material received. In case of missing or damaged goods, it is the customer's obligation to make the necessary notes on the delivery note that accompanied the goods and communicate them by e-mail to the Management Sales dept. of R2C Srl, always within SEVEN DAYS from the date of receipt of the materiaL.The company reserves the right to carefully evaluate each individual case and make the appropriate decisions, in agreement with the customer.
R2C Srl does not accept returns unless expressly authorized. The returned material must have maintained all the characteristics of "saleability"; the product must be intact inside the its own packaging and must be accompanied by the transport document containing all the references to the various sales documents (Delivery Note and Invoice).
Returns made after three months of delivery will not be considered.
The cost and risk of transport related to the return are borne by the customer.

GUARNIZIONI NELLE VARIE LINEE DI PRODOTTI - *Gaskets in the various product ranges*

MONO LOW 04: sp.4/10	Compresa e montata solo D.60. Dal D.80 al D.200 su richiesta (non montata).
MONO HIGH 05 : sp.5/10	Compresa e montata dal D.80 al D.150 incluso, per tutti gli elementi. Dal D.160 al D.350 fornita su richiesta (non montata).
MONO HIGH 06 : sp.6/10	Dal D.150 al D.350 fornita su richiesta (non montata).
MONO HIGH 08 : sp.8/10	Dal D.150 al D.350 fornita su richiesta (non montata).
ISO 25 INOX E RAME	Dal D.80 al D.350 fornita su richiesta (non montata).
ISO 10 INOX 05	Compresa e montata dal D.80/100 al D.100/120 incluso, per tutti gli elementi (diametro interno). La guarnizione per la parete esterna è fornita separatamente su richiesta.
ECO BLACK 05	Compresa e montata dal D.80 al D.100 incluso, per tutti gli elementi.
IRON PELLET 1.2	Compresa e montata dal D.80 al D.100 incluso, per tutti gli elementi.
IRON WOOD 2.0	Non disponibile su questa serie.
PPS	Compresa e montata dal D.60 al D.100 incluso, per tutti gli elementi.
COAX PPS-INOX	Compresa e montata dal D.80 al D.100 incluso, per tutti gli elementi. La guarnizione per la parete esterna è fornita separatamente su richiesta.
COAX INOX-INOX	Compresa e montata dal D.80 al D.100 incluso, per tutti gli elementi. La guarnizione per la parete esterna è fornita separatamente su richiesta.
ISO 10 PPS - ISO 10 PPS RAME	Compresa e montata dal D.80 al D.100 incluso, per tutti gli elementi. La guarnizione per la parete esterna è fornita separatamente su richiesta.
INOX FLEX	Compresa e montata dal D.80 al D.100 incluso, per i raccordi con attacco femmina e per i raccordi 200Pa. Per i raccordi Femmina dal D.130 al D.300 fornita su richiesta (non montata).
ALLUMINIO FLESSIBILE	Non disponibile su questa serie.
ALLUMINIO RIGIDO	Compresa e montata dal D.60 al D.80 incluso, per tutti gli elementi.
OVALE	Non disponibile su questa serie.

MONO LOW 04 : th.4/10	*Included and assembled only D.60. From D.80 to D.200 it is supplied upon request (it is not assembled).*
MONO HIGH 05 : th.5/10	*Included and assembled from D.80 to D.150 included, for all elements.* *From D.160 to D.350 it is supplied upon request (it is not assembled).*
MONO HIGH 06 : th.6/10	*From D.150 to D.350 it is supplied upon request (it is not assembled).*
MONO HIGH 08 : th.8/10	*From D.150 to D.350 it is supplied upon request (it is not assembled).*
ISO 25 INOX E RAME	*From D.80 to D.350 it is supplied upon request (it is not assembled, internal diameter).*
ISO 10 INOX 05	*Included and assembled from D.80/100 to D.100/120 included, for all elements (internal diameter).* *The gasket for the external wall is supplied separately on request.*
ECO BLACK 05	*Included and assembled from D.80 to D.100 included, for all elements.*
IRON PELLET 1.2	*Included and assembled from D.80 to D.100 included, for all elements.*
IRON WOOD 2.0	*It is not available for this range.*
PPS	*Included and assembled from D.60 to D.100 included, for all elements.*
COAX PPS-INOX	*Included and assembled from D.80 to D.100 included, for all elements.* *The gasket for the external wall is supplied separately on request.*
COAX INOX-INOX	*Included and assembled from D.80 to D.100 included, for all elements.* *The gasket for the external wall is supplied separately on request.*
ISO 10 PPS - ISO 10 PPS RAME	*Included and assembled from D.80 to D.100 included, for all elements.* *The gasket for the external wall is supplied separately on request.*
INOX FLEX	*Included and assembled from D.80 to D.100 included,* *for the adaptors with female connection and for adaptors 200Pa.* *For the female adaptors from D.130 to D.300 it is supplied upon request (it is not assembled).*
ALLUMINIO FLESSIBILE	*It is not available for this range.*
ALLUMINIO RIGIDO	*Included and assembled from D.60 to D.80 included, for all elements.*
OVALE	*It is not available for this range.*

VALORI DI CORROSIONE

Corrosion values - Valeurs de corrosion - Korrosionswerte

0476

Tabella valori di corrosione - *Table with corrosion values*

R2C Srl sconsiglia di utilizzare qualsiasi linea di prodotto di questo catalogo nel caso in cui ci sia la presenza di sostanze altamente corrosive, sia in ambiente, che nei combustibili utilizzati. Nel caso in cui ci sia presenza di tali sostanze (con relativo danneggiamento delle tubazioni), R2C Srl si riserva di non poter applicare la garanzia sul prodotto.

R2C Srl advises against using any product line in this catalog in case there is the presence of highly corrosive substances, both in the environment and in the fuels used. In the event that there is the presence of such substances (with relative damage to the pipes), R2C Srl reserves the right not to apply the guarantee on the product.

▲ Nessuna corrosione - *No corrosion - Pas de corrosion - Keine Korrosion*
● Possibile corrosione - *Possible corrosion - Corrosion possible - Mögliche Korrosion*
✶ Elevata corrosione - *High corrosion - Corrosion élevée - Hohe Korrosion*
▬ Dati non rilevati - *Undetected data - Données non détectées - Daten nicht erkannt*

Sostanze	Tipo di acciaio A.304	Tipo di acciaio A.316
Acetilene	▲	▲
Aceto	▲	▲
Aceto (vapori)	●	▲
Acetone 100•C 100%	▲	▲
Acido acetico fino al 20%	▲	▲
Acido borico 5%	▲	▲
Acido cianidrico 100%	●	●
Acido citrico 5%	▲	▲
Acido cloridico	✶	✶
Acido fosforico 5%	▲	▲
Acido lattico 5%	▲	▲
Acido linoleico 100% fino 100°C	●	▲
Acido muriatico (commerciale)	✶	✶
Acido nitrico a 10% fino a 80•	▲	▲
Acido oleico 100%	▲	▲
Acido picrico tutte le concentrazioni	▲	▲
Acido solfridico 100% umido	●	▲
Acido solforico 5% bollente	✶	✶
Acido solforico fumante 50°	●	●
Acido solforico 100%	●	●
Acido stereatico 100% fino a 100°	▲	▲
Acido tartarico 10% a 100°	▲	▲
Bicarbonato di sodio	▲	▲
Bisolfato di sodio 15% a 85°	✶	✶
Bisolfuro di carbonio 100%	▲	▲
Borace 5% caldo	▲	▲
Cloruro di mercurio 10%	✶	✶
Cloruro di nichel 10-30%	✶	▬
Cloruro di potassio 1-5%	▲	▲
Cloruro di sodio 5%	▲	▲
Acido fluoridrico	✶	✶

Sostanze	Tipo di acciaio A.304	Tipo di acciaio A.316
Cloruro di zinco 10%	●	▲
Cloruro di zolfo 100%	▲	▲
Anidride solforosa 90%	✶	●
Idrossido di magnesio 10% 100°	●	●
Idrossido di potassio fino 50%	●	●
Ipoclorito di calcio 100%	✶	✶
Ipoclorito di sodio 100%	✶	▬
Nitrato di sodio 10-40%	▲	▲
Perborato di sodio 10% fino a 100°	●	●
Perossido di sodio 10% fino a 100°	●	●
Fosfato di ammonio 10%	●	●
Fosfato di sodio	●	●
Gas di cloruro umido	✶	✶
Idrossido di calcio fino a 10% 100°	●	●
Silicato di sodio 100% fino a 100°	▲	▲
Solfato di ammonio 10%	●	●
Solfato Ferroso 10-40%	●	●
Solfato di rame 10%	●	▲
Solfato di sodio 10%	▲	▲
Solfato di zinco 10%	▲	▲
Solfuro di sodio 10%	●	▲
Tetracloruro di carbonio 10%	✶	✶
Vernici	▲	▲
Idrossido di ammonio fino 40%	▲	▲
Acqua ragia	▲	▲
Etere 100%	▲	▲
Candeggina satura	✶	●
Cloruro ferrico 5 - 50%	✶	✶
Cloruro ferroso 10-20%	✶	✶
Cloruro di magnesio fino a 20%	▲	▲
Carbonato di sodio 5% fino a 65°	▲	▲

Substance	Steel type A.304	Steel type A.316
Acetylene	▲	▲
Vinegar	▲	▲
Vinegar (steams)	●	▲
Acetone 100•C 100%	▲	▲
Acetic acid up to 20%	▲	▲
Boric acid 5%	▲	▲
Hydrogen cyanide 100%	●	●
Citric acid 5%	▲	▲
Hydrocloric acid	✶	✶
Phosphoric acid 5%	▲	▲
Lactic acid 5%	▲	▲
Linoleic acid 100% up to 100°C	●	▲
Muriatic acid (commercial)	✶	✶
Nitric acid 10% up to 80%	▲	▲
Linoleic acid 100%	▲	▲
Picric acid	▲	▲
Hydrogen sulfide 100% (wet)	●	▲
Sulfuric acid 5% (boiling)	✶	✶
Sulfuric acid 50°	●	●
Sulfuric acid 100%	●	●
Stearic acid 100% up to 100°	▲	▲
Tartaric acid 10% up to 100°	▲	▲
Baking soda	▲	▲
Sodiaum bisulfate 15% up to 85°	✶	✶
Carbon disulfide 100%	▲	▲
Borace 5% hot	▲	▲
Mercuric chloride 10%	✶	✶
Nichel chloride 10-30%	✶	▬
Potassium chloride 1-5%	▲	▲
Sodium chloride 5%	▲	▲
Hydrofluoric acid	✶	✶

Substance	Steel type A.304	Steel type A.316
Zinc chloride 10%	●	▲
Sulfur chloride 100%	▲	▲
Sulfur dioxide 90%	✶	●
Magnesium hydroxide 10% 100°	●	●
Potassium hydroxide 50%	●	●
Calcium hypochlorite 100%	✶	✶
Sodium hypochlorite 100%	✶	▬
Sodium nitrate 10-40%	▲	▲
Sodium perborate 10% up to 100°	●	●
Sodium peroxide 10% fup to 100°	●	●
Ammonium phosphate 10%	●	●
Sodium phosphate	●	●
Wet chloride gas	✶	✶
Calcium hydroxide up to 10% 100°	●	●
Sodium silicate 100% up to 100°	▲	▲
Ammonium sulphate 10%	●	●
Ferrous sulphate 10-40%	●	●
Copper sulphate 10%	●	▲
Sodium sulphate 10%	▲	▲
Zinc sulphate 10%	▲	▲
Sodium sulphide 10%	●	▲
Carbon tetrachloride 10%	✶	✶
Paint	▲	▲
Ammonium hydroxide 40%	▲	▲
Turpentine	▲	▲
Ether 100%	▲	▲
Bleach	✶	●
Ferric chloride 5 - 50%	✶	✶
Ferrous chloride 10-20%	✶	✶
Magnesium chloride 20%	▲	▲
Sodium carbonate 5% up to 65°	▲	▲

ISO 25 INOX 05
ISO 25 RAME 05

Sistema doppia parete isolato 25mm
Insulated twin wall system 25mm

ISO 25 INOX 05 - ISO 25 RAME 05

Sistema doppia parete isolato 25mm - Insulated twin wall system 25mm

Descrizione - *Description*

Il sistema "ISO 25 INOX 05 - ISO 25 RAME 05" è composto da elementi componibili rigidi con finitura lucida BA, Rame, o verniciatura nera RAL siliconica. Gli elementi sono realizzati con parete interna in acciaio inox AISI 316L (1.4404) di spessore 0,5 mm per i diametri Interni 80-100-130-150-180-200, e in spessore 0,6 mm standard di serie a partire dal diametro 250 interno fino a quelli maggiori. La parete esterna in acciaio inox AISI 304, conforme agli standard previsti dalla marcatura CE secondo la normativa EN 1856/1. La coibentazione è realizzata in lana minerale, alta densità spessore 25 mm, da blocco pressato per gli elementi lineari, e insufflata ad alta densità per gli elementi di connessione e accessori, tramite macchinari di ultima generazione. Gli elementi interni hanno un innesto a bicchiere maschio-femmina con sede della guarnizione a triplo labbro. Per la parete esterna è utilizzato un incastro a tenuta meccanica tramite l'utilizzo della fascetta di giunzione.

The "ISO 25 INOX 05 - ISO 25 RAME 05" system is composed of some rigid modular elements with bright finishing BA, Copper or black Ral silicone painting. All items are manufactured with inner wall made in stainless steel AISI 316L (1.4404) thickness 0,5 mm for internal diameters 80-100-130-150-180-200, and with standard thickness 0,6 mm starting from internal diameter 250 up to bigger ones. The outer wall is in stainless steel AISI 304 compliant with the standards required by the CE marking, according to the rule EN 1856/1. The insulation is made of high-density mineral wool, 25 mm thick: a pressed block of insulation material for the linear elements, and a high-density insufflated material for the connection elements and accessories, by using state-of-the-art machinery. The inner wall elements have a male-female "glass slip on coupling" with a triple-lip seal seat. A mechanical seal joint is used for the external wall through the use of the locking band.

Applicazioni - *Applications*

"Condotti, canali da fumo, camini metallici, per evacuazione di fumi secchi o umidi, in pressione o depressione, dall'apparecchio all'atmosfera."

"Ducts, connecting flue pipes, metal chimneys for the evacuation of dry or wet smokes, under pressure or depression, from the appliance to the atmosphere."

Combustibili e utilizzo prodotto idoneo con - *Fuels and product use suitable for*

Applicazione del prodotto - *Application of the product*

Diametri disponibili - *Available diameters*

80/130 - 100/150 - 130/180 - 150/200 - 180/230 - 200/250 - 250/300 - 300/350 - 350/400

Su richiesta in versione "grande diametro" - Upon request "big diameter" variation

400/450 - 450/500 - 500/550

Guarnizioni - *Gaskets*

Dal D.80 al D.350 fornita su richiesta (non montata).

From D.80 to D.350 it is supplied upon request (it is not assembled, internal diameter).

0476

Descrizione del prodotto - *Description of the product*

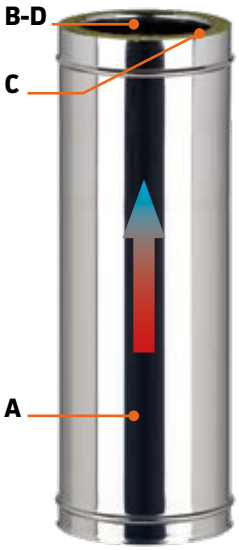

A: Parete esterna Acciaio inox AISI 304 sp.5/10 - Rame Sp.5/10 - RAL 9005
Outer wall Stainless steel AISI 304 th.5/10 - Copper th.5/10 - RAL 9005

B: Parete interna AISI 316L (1.4404) Sp. 5/10 - 6/10 - (8/10 a richiesta)
Inner wall Stainless steel AISI 316L (1.4404) th. 5/10 - 6/10 - (8/10 upon request)

C: Isolante Alta Densità Min 90Kg/m3 - Sp.25mm
High-density insulation material Min. 90Kg/m3 - th.25mm

D: Guarnizione in silicone da (-90 a +200°C)
Silicone gasket from (-90°C to +200°C) - Joint en silicone de (-90°C à +200°C)

Designazione prodotto - *Designation of the product*

Marcatura del prodotto secondo la normativa europea: CE EN 1856-1.
Product marking according to the European rule: CE EN 1856-1.

Utilizzo con guarnizione - *Use with gasket*

EN 1856/1 09 : T200 - P1 - W - V2 - L50050 - O (30) (D.80 -100-130-150-180-200 INTERNO - *D.80 -100-130-150-180-200 INTERNAL*)

EN 1856/1 09 : T200 - P1 - W - V2 - L50060 - O (30) (DAL D.250 A SUPERIORI - *FROM INTERNAL D.250 AND BIGGER*)

SISTEMA CAMINO EN 1856/1: NORMA DI RIFERIMENTO - *CHIMNEY SYSTEM EN 1856/1: RULE OF REFERENCE*

T200: Classe di temperatura (200°C) - *Class of temperature (200°C)*
P1: Classe di pressione (P1: 200Pa) - *Class of pressure (P1: 200Pa)*
W: Resistenza e tenuta alla condensa (W: Umido) - *Resistance and condensation tightness (W: Wet)*
V2: Resistenza alla corrosione (Si) - *Resistance to corrosion (Yes)*
L50: Specifica materiale (acciaio 1.4404 AISI 316L) - *Specification of the material (stainless steel 1.4404 AISI 316L)*
050 o **060: Spessore Materiale (050 spessore 5/10 - 060 spessore 6/10)** - *Thickness of the material (050 thickness 5/10) - 060 (thickness 6/10)*
O: Resistenza al fuoco di fuliggine (O: no - G: si) - *Resistance to soot fire (O: no - G: yes)*
(xx): Distanza dai materiali combustibili in mm - *Distance from combustible materials in mm*

Utilizzo senza guarnizione - *Use without gasket*

EN 1856/1 09 : T600 - N1 - D - V2 - L50050 - G (70) (D.80 -100-130-150-180-200 INTERNO - *D.80 -100-130-150-180-200 INTERNAL*)

EN 1856/1 09 : T600 - N1 - D - V2 - L50060 - G (50) (DAL D.250 A SUPERIORI - *FROM INTERNAL D.250 AND BIGGER*)

SISTEMA CAMINO EN 1856/1: NORMA DI RIFERIMENTO - *CHIMNEY SYSTEM EN 1856/1: RULE OF REFERENCE*
T600: Classe di temperatura (600°C) - *Class of temperature (600°C)*
N1: Classe di pressione (N1: 40Pa) - *Class of pressure (N1: 40Pa)*
D: Resistenza e tenuta alla condensa (D: Secco) - *Resistance and condensation tightness (D: Dry)*
V2: Resistenza alla corrosione (Si) - *Resistance to corrosion (Yes)*
L50: Specifica materiale (acciaio 1.4404 AISI 316L) - *Specification of the material (stainless steel 1.4404 AISI 316L)*
050 o 060: Spessore Materiale (050 spessore 5/10) - 060 (spesssore 6/10) - *Thickness of the material (050 thickness 5/10) - 060 (thickness 6/10)*
G: Resistenza al fuoco di fuliggine (O: no - G: si) - *Resistance to soot fire (O: no - G: yes)*
(zzM): Distanza dai materiali combustibili in mm - M=misurato - *Distance from combustible materials in mm - M=measured*

Per ulteriori designazioni scaricare le DOP aggiornate sul Sito : www.cannefumarier2c.it
In order to have further designations, please download updated DOP documents in our web site: www.cannefumarier2c.it

D.....-25LIN100

Elemento lineare L.1000

Linear element L.1000

		Inox - Stainless Steel		Rame - Copper		
Øi	Øe	Code	€	Code	€	
80	130	D5A080.25LIN100		DPR080.25LIN100		1
100	150	D5A100.25LIN100		DPR100.25LIN100		1
130	180	D5A130.25LIN100		DPR130.25LIN100		1
150	200	D5A150.25LIN100		DPR150.25LIN100		1
180	230	D5A180.25LIN100		DPR180.25LIN100		1
200	250	D5A200.25LIN100		DPR200.25LIN100		1
250	300	D5A250.25LIN100		DPR250.25LIN100		1
300	350	D5A300.25LIN100		DPR300.25LIN100		1
350	400	D5A350.25LIN100		DPR350.25LIN100		1

D.....-25LIN075

Elemento lineare L.750

Linear element L.750

		Inox - Stainless Steel		Rame - Copper		
Øi	Øe	Code	€	Code	€	
80	130	D5A080.25LIN075		DPR080.25LIN075		1
100	150	D5A100.25LIN075		DPR100.25LIN075		1
130	180	D5A130.25LIN075		DPR130.25LIN075		1
150	200	D5A150.25LIN075		DPR150.25LIN075		1
180	230	D5A180.25LIN075		DPR180.25LIN075		1
200	250	D5A200.25LIN075		DPR200.25LIN075		1
250	300	D5A250.25LIN075		DPR250.25LIN075		1
300	350	D5A300.25LIN075		DPR300.25LIN075		1
350	400	D5A350.25LIN075		DPR350.25LIN075		1

D.....-25LIN050

Elemento lineare L.500

Linear element L.500

		Inox - Stainless Steel		Rame - Copper		
Øi	Øe	Code	€	Code	€	
80	130	D5A080.25LIN050		DPR080.25LIN050		1
100	150	D5A100.25LIN050		DPR100.25LIN050		1
130	180	D5A130.25LIN050		DPR130.25LIN050		1
150	200	D5A150.25LIN050		DPR150.25LIN050		1
180	230	D5A180.25LIN050		DPR180.25LIN050		1
200	250	D5A200.25LIN050		DPR200.25LIN050		1
250	300	D5A250.25LIN050		DPR250.25LIN050		1
300	350	D5A300.25LIN050		DPR300.25LIN050		1
350	400	D5A350.25LIN050		DPR350.25LIN050		1

0476

D.....-25LIN033

Elemento lineare L.330

Linear element L.330

		Inox - Stainless Steel		Rame - Copper		
Øi	Øe	Code	€	Code	€	
80	130	D5A080.25LIN033		DPR080.25LIN033		1
100	150	D5A100.25LIN033		DPR100.25LIN033		1
130	180	D5A130.25LIN033		DPR130.25LIN033		1
150	200	D5A150.25LIN033		DPR150.25LIN033		1
180	230	D5A180.25LIN033		DPR180.25LIN033		1
200	250	D5A200.25LIN033		DPR200.25LIN033		1
250	300	D5A250.25LIN033		DPR250.25LIN033		1
300	350	D5A300.25LIN033		DPR300.25LIN033		1
350	400	D5A350.25LIN033		DPR350.25LIN033		1

D.....-25LIN025

Elemento lineare L.250

Linear element L.250

		Inox - Stainless Steel		Rame - Copper		
Øi	Øe	Code	€	Code	€	
80	130	D5A080.25LIN025		DPR080.25LIN025		1
100	150	D5A100.25LIN025		DPR100.25LIN025		1
130	180	D5A130.25LIN025		DPR130.25LIN025		1
150	200	D5A150.25LIN025		DPR150.25LIN025		1
180	230	D5A180.25LIN025		DPR180.25LIN025		1
200	250	D5A200.25LIN025		DPR200.25LIN025		1
250	300	D5A250.25LIN025		DPR250.25LIN025		1
300	350	D5A300.25LIN025		DPR300.25LIN025		1
350	400	D5A350.25LIN025		DPR350.25LIN025		1

D.....-25TELESC

Elemento telescopico (Min. 260mm - Max. 390mm)

Telescopic element

		Inox - Stainless Steel		Rame - Copper		
Øi	Øe	Code	€	Code	€	
80	130	D5A080.25TELESC		DPR080.25TELESC		1
100	150	D5A100.25TELESC		DPR100.25TELESC		1
130	180	D5A130.25TELESC		DPR130.25TELESC		1
150	200	D5A150.25TELESC		DPR150.25TELESC		1
180	230	D5A180.25TELESC		DPR180.25TELESC		1
200	250	D5A200.25TELESC		DPR200.25TELESC		1
250	300	D5A250.25TELESC		DPR250.25TELESC		1
300	350	D5A300.25TELESC		DPR300.25TELESC		1
350	400	-	-	-	-	-

D.....-25ALL135

Raccordo a T 135°

135° Tee pipe fitting

Ø*i*	Ø*e*	Inox - Stainless Steel Code	€	Rame - Copper Code	€	
80	130	D5A080.25ALL135		DPR080.25ALL135		1
100	150	D5A100.25ALL135		DPR100.25ALL135		1
130	180	D5A130.25ALL135		DPR130.25ALL135		1
150	200	D5A150.25ALL135		DPR150.25ALL135		1
180	230	D5A180.25ALL135		DPR180.25ALL135		1
200	250	D5A200.25ALL135		DPR200.25ALL135		1
250	300	D5A250.25ALL135		DPR250.25ALL135		1
300	350	D5A300.25ALL135		DPR300.25ALL135		1
350	400	D5A350.25ALL135		DPR350.25ALL135		1

D.....-25ALL90M

Raccordo a T 90°

90° Tee pipe fitting

Ø*i*	Ø*e*	Inox - Stainless Steel Code	€	Rame - Copper Code	€	
80	130	D5A080.25ALL90M		DPR080.25ALL90M		1
100	150	D5A100.25ALL90M		DPR100.25ALL90M		1
130	180	D5A130.25ALL90M		DPR130.25ALL90M		1
150	200	D5A150.25ALL90M		DPR150.25ALL90M		1
180	230	D5A180.25ALL90M		DPR180.25ALL90M		1
200	250	D5A200.25ALL90M		DPR200.25ALL90M		1
250	300	D5A250.25ALL90M		DPR250.25ALL90M		1
300	350	D5A300.25ALL90M		DPR300.25ALL90M		1
350	400	D5A350.25ALL90M		DPR350.25ALL90M		1

D.....-25ALR08M

Raccordo a T 90° ridotto Ø80 MP Maschio

90° Tee pipe fitting reduced Ø80 SW Male

Ø*i*	Ø*e*	Inox - Stainless Steel Code	€	Rame - Copper Code	€	
80	130	D5A080.25ALR08M		DPR080.25ALR08M		1
100	150	D5A100.25ALR08M		DPR100.25ALR08M		1
130	180	D5A130.25ALR08M		DPR130.25ALR08M		1
150	200	D5A150.25ALR08M		DPR150.25ALR08M		1
180	230	D5A180.25ALR08M		DPR180.25ALR08M		1
200	250	D5A200.25ALR08M		DPR200.25ALR08M		1
250	300	D5A250.25ALR08M		DPR250.25ALR08M		1
300	350	D5A300.25ALR08M		DPR300.25ALR08M		1
350	400	D5A350.25ALR08M		DPR350.25ALR08M		1

D.....-25ALR08F

Raccordo a T 90° ridotto Ø80 MP Femmina

90° Tee pipe fitting reduced Ø80 SW Female

		Inox - Stainless Steel		Rame - Copper		
Øi	Øe	Code	€	Code	€	
80	130	D5A080.25ALR08F		DPR080.25ALR08F		1
100	150	D5A100.25ALR08F		DPR100.25ALR08F		1
130	180	D5A130.25ALR08F		DPR130.25ALR08F		1
150	200	D5A150.25ALR08F		DPR150.25ALR08F		1
180	230	D5A180.25ALR08F		DPR180.25ALR08F		1
200	250	D5A200.25ALR08F		DPR200.25ALR08F		1
250	300	D5A250.25ALR08F		DPR250.25ALR08F		1
300	350	D5A250.25ALR08F		DPR300.25ALR08F		1
350	400	D5A250.25ALR08F		DPR350.25ALR08F		1

D.....-25CONEMI

Elemento controllo emissioni "Arpav"

Air emission control element

		Inox - Stainless Steel		Rame - Copper		
Øi	Øe	Code	€	Code	€	
80	130	-	-	-	-	-
100	150	-	-	-	-	-
130	180	-	-	-	-	-
150	200	D5A150.25CONEMI		-	-	-
180	230	D5A180.25CONEMI		-	-	-
200	250	D5A200.25CONEMI		-	-	1
250	300	D5A250.25CONEMI		-	-	1
300	350	D5A300.25CONEMI		-	-	1
350	400	D5A350.25CONEMI		-	-	1

D.....-25ISPTAP

Elemento di ispezione con tappo (200°C)

Inspection element with plug (200°C)

		Inox - Stainless Steel		Rame - Copper		
Øi	Øe	Code	€	Code	€	
80	130	D5A080.25ISPTAP		DPR080.25ISPTAP		1
100	150	D5A100.25ISPTAP		DPR100.25ISPTAP		1
130	180	D5A130.25ISPTAP		DPR130.25ISPTAP		1
150	200	D5A150.25ISPTAP		DPR150.25ISPTAP		1
180	230	D5A180.25ISPTAP		DPR180.25ISPTAP		1
200	250	D5A200.25ISPTAP		DPR200.25ISPTAP		1
250	300	D5A250.25ISPTAP		DPR250.25ISPTAP		1
300	350	D5A300.25ISPTAP		DPR300.25ISPTAP		1
350	400	D5A350.25ISPTAP		DPR350.25ISPTAP		1

D.....-25ISP.HT

Elemento di ispezione con tappo HT (600°C)

Inspection element with HT plug (600°C)

		Inox - Stainless Steel		Rame - Copper		
Øi	Øe	Code	€	Code	€	
80	130	D5A080.25ISP.HT		DPR080.25ISP.HT		1
100	150	D5A100.25ISP.HT		DPR100.25ISP.HT		1
130	180	D5A130.25ISP.HT		DPR130.25ISP.HT		1
150	200	D5A150.25ISP.HT		DPR150.25ISP.HT		1
180	230	D5A180.25ISP.HT		DPR180.25ISP.HT		1
200	250	D5A200.25ISP.HT		DPR200.25ISP.HT		1
250	300	D5A250.25ISP.HT		DPR250.25ISP.HT		1
300	350	D5A300.25ISP.HT		DPR300.25ISP.HT		1
350	400	D5A350.25ISP.HT		DPR350.25ISP.HT		1

D.....-25ELPORT

Elemento di ispezione con portina

Inspection element with door

		Inox - Stainless Steel		Rame - Copper		
Øi	Øe	Code	€	Code	€	
80	130	-	-	-	-	-
100	150	-	-	-	-	-
130	180	D5A130.25ELPORT		DPR130.25ELPORT		1
150	200	D5A150.25ELPORT		DPR150.25ELPORT		1
180	230	D5A180.25ELPORT		DPR180.25ELPORT		1
200	250	D5A200.25ELPORT		DPR200.25ELPORT		1
250	300	D5A250.25ELPORT		DPR250.25ELPORT		1
300	350	D5A300.25ELPORT		DPR300.25ELPORT		1
350	400	D5A350.25ELPORT		DPR350.25ELPORT		1

D.....-25ALTANO

Raccordo a T 90° con tappo di ispezione (200°C)

90° Tee pipe fitting with inspection plug (200°C)

		Inox - Stainless Steel		Rame - Copper		
Øi	Øe	Code	€	Code	€	
80	130	-	-	-	-	-
100	150	D5A100.25ALTANO		DPR100.25ALTANO		1
130	180	D5A130.25ALTANO		DPR130.25ALTANO		1
150	200	D5A150.25ALTANO		DPR150.25ALTANO		1
180	230	D5A180.25ALTANO		DPR180.25ALTANO		1
200	250	D5A200.25ALTANO		DPR200.25ALTANO		1
250	300	D5A250.25ALTANO		DPR250.25ALTANO		1
300	350	D5A300.25ALTANO		DPR300.25ALTANO		1
350	400	-	-	-	-	-

0476

D.....-25ALTAHT

Raccordo a T 90° con tappo di ispezione HT (600°C)

90° Tee pipe fitting with HT inspection plug (600°C)

		Inox - Stainless Steel		Rame - Copper		
Øi	Øe	Code	€	Code	€	
80	130	-	-	-	-	-
100	150	D5A100.25ALTAHT		DPR100.25ALTAHT		1
130	180	D5A130.25ALTAHT		DPR130.25ALTAHT		1
150	200	D5A150.25ALTAHT		DPR150.25ALTAHT		1
180	230	D5A180.25ALTAHT		DPR180.25ALTAHT		1
200	250	D5A200.25ALTAHT		DPR200.25ALTAHT		1
250	300	D5A250.25ALTAHT		DPR250.25ALTAHT		1
300	350	D5A300.25ALTAHT		DPR300.25ALTAHT		1
350	400	-	-	-	-	-

D.....-25CURV15

Curva 15°

15° Bend

		Inox - Stainless Steel		Rame - Copper		
Øi	Øe	Code	€	Code	€	
80	130	D5A080.25CURV15		DPR080.25CURV15		1
100	150	D5A100.25CURV15		DPR100.25CURV15		1
130	180	D5A130.25CURV15		DPR130.25CURV15		1
150	200	D5A150.25CURV15		DPR150.25CURV15		1
180	230	D5A180.25CURV15		DPR180.25CURV15		1
200	250	D5A200.25CURV15		DPR200.25CURV15		1
250	300	D5A250.25CURV15		DPR250.25CURV15		1
300	350	D5A300.25CURV15		DPR300.25CURV15		1
350	400	D5A350.25CURV15		DPR350.25CURV15		1

D.....-25CURV30

Curva 30°

30° Bend

		Inox - Stainless Steel		Rame - Copper		
Øi	Øe	Code	€	Code	€	
80	130	D5A080.25CURV30		DPR080.25CURV30		1
100	150	D5A100.25CURV30		DPR100.25CURV30		1
130	180	D5A130.25CURV30		DPR130.25CURV30		1
150	200	D5A150.25CURV30		DPR150.25CURV30		1
180	230	D5A180.25CURV30		DPR180.25CURV30		1
200	250	D5A200.25CURV30		DPR200.25CURV30		1
250	300	D5A250.25CURV30		DPR250.25CURV30		1
300	350	D5A300.25CURV30		DPR300.25CURV30		1
350	400	D5A350.25CURV30		DPR350.25CURV30		1

D.....-25CURV45

Curva 45°

45° Bend

		Inox - Stainless Steel		Rame - Copper		
Øi	Øe	Code	€	Code	€	
80	130	D5A080.25CURV45		DPR080.25CURV45		1
100	150	D5A100.25CURV45		DPR100.25CURV45		1
130	180	D5A130.25CURV45		DPR130.25CURV45		1
150	200	D5A150.25CURV45		DPR150.25CURV45		1
180	230	D5A180.25CURV45		DPR180.25CURV45		1
200	250	D5A200.25CURV45		DPR200.25CURV45		1
250	300	D5A250.25CURV45		DPR250.25CURV45		1
300	350	D5A300.25CURV45		DPR300.25CURV45		1
350	400	D5A350.25CURV45		DPR350.25CURV45		1

D.....-25CURV90

Curva 90°

90° Bend

		Inox - Stainless Steel		Rame - Copper		
Øi	Øe	Code	€	Code	€	
80	130	D5A080.25CURV90		DPR080.25CURV90		1
100	150	D5A100.25CURV90		DPR100.25CURV90		1
130	180	D5A130.25CURV90		DPR130.25CURV90		1
150	200	D5A150.25CURV90		DPR150.25CURV90		1
180	230	D5A180.25CURV90		DPR180.25CURV90		1
200	250	D5A200.25CURV90		DPR200.25CURV90		1
250	300	D5A250.25CURV90		DPR250.25CURV90		1
300	350	D5A300.25CURV90		DPR300.25CURV90		1
350	400	D5A350.25CURV90		DPR350.25CURV90		1

D.....-25CURISP

Curva 90° con ispezione (200°C)

90° Bend with door (200°C)

		Inox - Stainless Steel		Rame - Copper		
Øi	Øe	Code	€	Code	€	
80	130	D5A080.25CURISP		DPR080.25CURISP		1
100	150	D5A100.25CURISP		DPR100.25CURISP		1
130	180	D5A130.25CURISP		DPR130.25CURISP		1
150	200	D5A150.25CURISP		DPR150.25CURISP		1
180	230	D5A180.25CURISP		DPR180.25CURISP		1
200	250	D5A200.25CURISP		DPR200.25CURISP		1
250	300	D5A250.25CURISP		DPR250.25CURISP		1
300	350	D5A300.25CURISP		DPR300.25CURISP		1
350	400	D5A350.25CURISP		DPR350.25CURISP		1

D.....-25CUISHT

Curva 90° con ispezione HT (600°C)

90° Bend with HT door (600°C)

		Inox - Stainless Steel		Rame - Copper		
Øi	Øe	Code	€	Code	€	
80	130	D5A080.25CUISHT		DPR080.25CUISHT		1
100	150	D5A100.25CUISHT		DPR100.25CUISHT		1
130	180	D5A130.25CUISHT		DPR130.25CUISHT		1
150	200	D5A150.25CUISHT		DPR150.25CUISHT		1
180	230	D5A180.25CUISHT		DPR180.25CUISHT		1
200	250	D5A200.25CUISHT		DPR200.25CUISHT		1
250	300	D5A250.25CUISHT		DPR250.25CUISHT		1
300	350	D5A300.25CUISHT		DPR300.25CUISHT		1
350	400	D5A350.25CUISHT		DPR350.25CUISHT		1

D5A...-25VALSER

Elemento lineare con valvola a serranda

Linear element with gate valve

		Inox - Stainless Steel		
Øi	Øe	Code	€	
80	130	-	-	-
100	150	-	-	-
130	180	D5A130.25VALSER		1
150	200	D5A150.25VALSER		1
180	230	D5A180.25VALSER		1
200	250	D5A200.25VALSER		1
250	300	D5A250.25VALSER		1
300	350	D5A300.25VALSER		1
350	400	-	-	-

D.....-25TECOFU

Elemento di controllo fumi semplice con termometro

Simple smoke test element with thermometer

		Inox - Stainless Steel		Rame - Copper		
Øi	Øe	Code	€	Code	€	
80	130	D5A080.25TECOFU		DPR080.25TECOFU		1
100	150	D5A100.25TECOFU		DPR100.25TECOFU		1
130	180	D5A130.25TECOFU		DPR130.25TECOFU		1
150	200	D5A150.25TECOFU		DPR150.25TECOFU		1
180	230	D5A180.25TECOFU		DPR180.25TECOFU		1
200	250	D5A200.25TECOFU		DPR200.25TECOFU		1
250	300	D5A250.25TECOFU		DPR250.25TECOFU		1
300	350	D5A300.25TECOFU		DPR300.25TECOFU		1
350	400	D5A350.25TECOFU		DPR350.25TECOFU		1

D.....-25CONFUM

Elemento di controllo fumi semplice

Simple smoke test element

Ø*i*	Ø*e*	Inox - Stainless Steel Code	€	Rame - Copper Code	€	
80	130	D5A080.25CONFUM		DPR080.25CONFUM		1
100	150	D5A100.25CONFUM		DPR100.25CONFUM		1
130	180	D5A130.25CONFUM		DPR130.25CONFUM		1
150	200	D5A150.25CONFUM		DPR150.25CONFUM		1
180	230	D5A180.25CONFUM		DPR180.25CONFUM		1
200	250	D5A200.25CONFUM		DPR200.25CONFUM		1
250	300	D5A250.25CONFUM		DPR250.25CONFUM		1
300	350	D5A300.25CONFUM		DPR300.25CONFUM		1
350	400	D5A350.25CONFUM		DPR350.25CONFUM		1

D.....-25ELRETI

Elemento di supporto regolatore di tiraggio

90° Tee pipe fitting for air draught regulator

Ø*i*	Ø*e*	Inox - Stainless Steel Code	€	Rame - Copper Code	€	
80	130	D5A080.25ELRETI		DPR080.25ELRETI		1
100	150	D5A100.25ELRETI		DPR100.25ELRETI		1
130	180	D5A130.25ELRETI		DPR130.25ELRETI		1
150	200	D5A150.25ELRETI		DPR150.25ELRETI		1
180	230	D5A180.25ELRETI		DPR180.25ELRETI		1
200	250	D5A200.25ELRETI		DPR200.25ELRETI		1
250	300	D5A250.25ELRETI		DPR200.25ELRETI		1
300	350	D5A250.25ELRETI		DPR250.25ELRETI		1
350	400	D5A300.25ELRETI		DPR300.25ELRETI		1

ACC...-INREGTIR

Regolatore di tiraggio

Air draught regulator

Ø*i*	Inox Stainless Steel Code	€	
80	ACC080.INREGTIR		1
150	ACC150.INREGTIR		1

D5A.....-25M..F..

Riduttori doppia parete

Twin wall reducers

Su richiesta
On request

D5A.....-25F..M..

Riduttori doppia parete

Twin wall reducers

Su richiesta
On request

D4A...-25DPMMPF

Adattatori doppia-mono parete

Twin-single wall adaptors

Øi	Øe	Inox Stainless Steel Code	€	
80	130	D4A080.25DPMMPF		1
100	150	D4A100.25DPMMPF		1
130	180	D4A130.25DPMMPF		1
150	200	D4A150.25DPMMPF		1
180	230	D4A180.25DPMMPF		1
200	250	D4A200.25DPMMPF		1
250	300	D4A250.25DPMMPF		1
300	350	D4A300.25DPMMPF		1
350	400	D4A350.25DPMMPF		1

D4A...-25DPMMPM

Adattatori doppia-mono parete

Twin-single wall adaptors

Øi	Øe	Inox Stainless Steel Code	€	
80	130	D4A080.25DPMMPM		1
100	150	D4A100.25DPMMPM		1
130	180	D4A130.25DPMMPM		1
150	200	D4A150.25DPMMPM		1
180	230	D4A180.25DPMMPM		1
200	250	D4A200.25DPMMPM		1
250	300	D4A250.25DPMMPM		1
300	350	D4A300.25DPMMPM		1
350	400	D4A350.25DPMMPM		1

D4A...-25DPFMPF

Adattatori doppia-mono parete

Twin-single wall adaptors

Øi	Øe	Inox Stainless Steel Code	€	
80	130	D4A080.25DPFMPF		1
100	150	D4A100.25DPFMPF		1
130	180	D4A130.25DPFMPF		1
150	200	D4A150.25DPFMPF		1
180	230	D4A180.25DPFMPF		1
200	250	D4A200.25DPFMPF		1
250	300	D4A250.25DPFMPF		1
300	350	D4A300.25DPFMPF		1
350	400	D4A350.25DPFMPF		1

D4A...-25DPMRMF

Adattatori doppia-mono parete ridotti

Reduced twin-single wall adaptors

Ør: All'atto dell'ordine specificare il diametro di riduzione. Il costo è riferito al diametro maggiore.

***Ør:** When ordering, specify the reduction diameter. The cost refers to the largest diameter.*

Øi	Øe	Inox Stainless Steel Code	€	
80	130	-	-	-
100	150	D4A100.25DPMRMF		1
130	180	D4A130.25DPMRMF		1
150	200	D4A150.25DPMRMF		1
180	230	D4A180.25DPMRMF		1
200	250	D4A200.25DPMRMF		1
250	300	D4A250.25DPMRMF		1
300	350	D4A300.25DPMRMF		1
350	400	D4A350.25DPMRMF		1

D4A...-25DPMRMM

Adattatori doppia-mono parete ridotti

Reduced twin-single wall adaptors

Ør: All'atto dell'ordine specificare il diametro di riduzione. Il costo è riferito al diametro maggiore.

***Ør:** When ordering, specify the reduction diameter. The cost refers to the largest diameter.*

Øi	Øe	Inox Stainless Steel Code	€	
80	130	-	-	-
100	150	D4A100.25DPMRMM		1
130	180	D4A130.25DPMRMM		1
150	200	D4A150.25DPMRMM		1
180	230	D4A180.25DPMRMM		1
200	250	D4A200.25DPMRMM		1
250	300	D4A250.25DPMRMM		1
300	350	D4A300.25DPMRMM		1
350	400	D4A350.25DPMRMM		1

D.....-25PIMPDP

Piastra di ancoraggio Mono-Doppia parete

Anchor plate single to twin wall

Øi	Øe	Inox - Stainless Steel Code	€	Rame - Copper Code	€	
80	130	D5A080.25PIMPDP		DPR080.25PIMPDP		1
100	150	D5A100.25PIMPDP		DPR100.25PIMPDP		1
130	180	D5A130.25PIMPDP		DPR130.25PIMPDP		1
150	200	D5A150.25PIMPDP		DPR150.25PIMPDP		1
180	230	D5A180.25PIMPDP		DPR180.25PIMPDP		1
200	250	D5A200.25PIMPDP		DPR200.25PIMPDP		1
250	300	D5A250.25PIMPDP		DPR250.25PIMPDP		1
300	350	D5A300.25PIMPDP		DPR300.25PIMPDP		1
350	400	D5A350.25PIMPDP		DPR350.25PIMPDP		1

D.....-25PIAANC

Piastra di ancoraggio intermedia

Intermediate anchorage plate

Øi	Øe	Inox - Stainless Steel Code	€	Rame - Copper Code	€	
80	130	D5A080.25PIAANC		DPR080.25PIAANC		1
100	150	D5A100.25PIAANC		DPR100.25PIAANC		1
130	180	D5A130.25PIAANC		DPR130.25PIAANC		1
150	200	D5A150.25PIAANC		DPR150.25PIAANC		1
180	230	D5A180.25PIAANC		DPR180.25PIAANC		1
200	250	D5A200.25PIAANC		DPR200.25PIAANC		1
250	300	D5A250.25PIAANC		DPR250.25PIAANC		1
300	350	D5A300.25PIAANC		DPR300.25PIAANC		1
350	400	D5A350.25PIAANC		DPR350.25PIAANC		1

D.....-25SUPMUR

Supporto a muro 50÷80mm

Wall support 50÷80mm

Øi	Øe	Inox - Stainless Steel Code	€	Rame - Copper Code	€	
80	130	D4A080.25SUPMUR		DPR080.25SUPMUR		1
100	150	D4A100.25SUPMUR		DPR100.25SUPMUR		1
130	180	D4A130.25SUPMUR		DPR130.25SUPMUR		1
150	200	D4A150.25SUPMUR		DPR150.25SUPMUR		1
180	230	D4A180.25SUPMUR		DPR180.25SUPMUR		1
200	250	D4A200.25SUPMUR		DPR200.25SUPMUR		1
250	300	D5A250.25SUPMUR		DPR250.25SUPMUR		1
300	350	D5A300.25SUPMUR		DPR300.25SUPMUR		1
350	400	D5A350.25SUPMUR		DPR350.25SUPMUR		1

MP....-05FASSEM

Supporto a fascia 50÷80mm (solo fascia)

Band support 50÷80mm (only band)

Øi	Øe	Inox - Stainless Steel Code	€	Rame - Copper Code	€	
80	130	MPA130.05FASSEM		MPR130.05FASSEM		1
100	150	MPA150.05FASSEM		MPR150.05FASSEM		1
130	180	MPA180.05FASSEM		MPR180.05FASSEM		1
150	200	MPA200.05FASSEM		MPR200.05FASSEM		1
180	230	MPA230.05FASSEM		MPR230.05FASSEM		1
200	250	MPA250.05FASSEM		MPR250.05FASSEM		1
250	300	MPA300.05FASSEM		MPR300.05FASSEM		1
300	350	-	-	-	-	-
350	400	-	-	-	-	-

D.....-25PROFAS

Prolunghe per supporto a fascia

Extensions for band support

L (mm)	Inox - Stainless Steel Code	€	Rame - Copper Code	€	
100-150	D4A150.25PROFAS		DPR150.25PROFAS		1
150-200	D4A200.25PROFAS		DPR200.25PROFAS		1

D.....-25PARLAT

Base di partenza chiusa con scarico laterale

Starting closed base with bottom discharge

Øi	Øe	Inox - Stainless Steel Code	€	Rame - Copper Code	€	
80	130	D5A080.25PARLAT		DPR080.25PARLAT		1
100	150	D5A100.25PARLAT		DPR100.25PARLAT		1
130	180	D5A130.25PARLAT		DPR130.25PARLAT		1
150	200	D5A150.25PARLAT		DPR150.25PARLAT		1
180	230	D5A180.25PARLAT		DPR180.25PARLAT		1
200	250	D5A200.25PARLAT		DPR200.25PARLAT		1
250	300	D5A250.25PARLAT		DPR250.25PARLAT		1
300	350	D5A300.25PARLAT		DPR300.25PARLAT		1
350	400	D5A350.25PARLAT		DPR350.25PARLAT		1

MP....-04STAFMU

Staffa a muro 50÷80mm nervata

Moulded wall band 50÷80mm

Øi	Øe	Inox - Stainless Steel Code	€	Rame - Copper Code	€	
80	130	MPA130.04STAFMU		MPR130.04STAFMU		1
100	150	MPA150.04STAFMU		MPR150.04STAFMU		1
130	180	MPA180.04STAFMU		MPR180.04STAFMU		1
150	200	MPA200.04STAFMU		MPR200.04STAFMU		1
180	230	MPA230.04STAFMU		MPR230.04STAFMU		1
200	250	MPA250.04STAFMU		MPR250.04STAFMU		1
250	300	MPA300.04STAFMU		MPR300.04STAFMU		1
300	350	MPA350.04STAFMU		MPR350.04STAFMU		1
350	400	MPA400.04STAFMU		MPR400.04STAFMU	-	1

MP....-04DISREG

Prolunghe per staffa a muro nervata

Extensions for moulded wall band

	Inox - Stainless Steel		Rame - Copper		
L	Code	€	Code	€	
105	MPA105.04DISREG		MPR105.04DISREG		1
205	MPA205.04DISREG		MPR205.04DISREG		1

MPA...-04SUPREG

Supporto ad alette regolabili (a farfalla)

Support with adjustable wings

		Inox - Stainless Steel		Rame - Copper		
Øi	Øe	Code	€	Code	€	
80	130	MPA130.04SUPREG		-	-	1
100	150	MPA150.04SUPREG		-	-	1
130	180	MPA180.04SUPREG		-	-	1
150	200	MPA200.04SUPREG		-	-	1
180	230	MPA230.04SUPREG		-	-	1
200	250	MPA250.04SUPREG		-	-	1
250	300	MPA300.04SUPREG		-	-	1
300	350	-	-	-	-	-
350	400	-	-	-	-	-

D.....-25TAPCHI

Tappo di chiusura

Closing cap

		Inox - Stainless Steel		Rame - Copper		
Øi	Øe	Code	€	Code	€	
80	130	D4A080.25TAPCHI		DPR080.25TAPCHI		1
100	150	D4A100.25TAPCHI		DPR100.25TAPCHI		1
130	180	D4A130.25TAPCHI		DPR130.25TAPCHI		1
150	200	D4A150.25TAPCHI		DPR150.25TAPCHI		1
180	230	D4A180.25TAPCHI		DPR180.25TAPCHI		1
200	250	D4A200.25TAPCHI		DPR200.25TAPCHI		1
250	300	D5A250.25TAPCHI		DPR250.25TAPCHI		1
300	350	D5A300.25TAPCHI		DPR300.25TAPCHI		1
350	400	D5A350.25TAPCHI		DPR350.25TAPCHI		1

D.....-25RACODP

Scarico condensa con 3/4"

Closing drain cap with plug 3/4"

		Inox - Stainless Steel		Rame - Copper		
Øi	Øe	Code	€	Code	€	
80	130	D4A080.25RACODP		DPR080.25RACODP		1
100	150	D4A100.25RACODP		DPR100.25RACODP		1
130	180	D4A130.25RACODP		DPR130.25RACODP		1
150	200	D4A150.25RACODP		DPR150.25RACODP		1
180	230	D4A180.25RACODP		DPR180.25RACODP		1
200	250	D4A200.25RACODP		DPR200.25RACODP		1
250	300	D5A250.25RACODP		DPR250.25RACODP		1
300	350	D5A300.25RACODP		DPR300.25RACODP		1
350	400	D5A350.25RACODP		DPR350.25RACODP		1

D.....-25FASBLO

Fascetta di giunzione

Locking band

		Inox - Stainless Steel		Rame - Copper		
Øi	Øe	Code	€	Code	€	
80	130	D4A080.25FASBLO		DPR080.25FASBLO		1
100	150	D4A100.25FASBLO		DPR100.25FASBLO		1
130	180	D4A130.25FASBLO		DPR130.25FASBLO		1
150	200	D4A150.25FASBLO		DPR150.25FASBLO		1
180	230	D4A180.25FASBLO		DPR180.25FASBLO		1
200	250	D4A200.25FASBLO		DPR200.25FASBLO		1
250	300	D4A250.25FASBLO		DPR250.25FASBLO		1
300	350	D4A300.25FASBLO		DPR300.25FASBLO		1
350	400	D4A350.25FASBLO		DPR350.25FASBLO		1

D.....-25CAVTIR

Fascetta cavi tiranti

Guy wire bracket

		Inox - Stainless Steel		Rame - Copper		
Øi	Øe	Code	€	Code	€	
80	130	D4A080.25CAVTIR		DPR080.25CAVTIR		1
100	150	D4A100.25CAVTIR		DPR100.25CAVTIR		1
130	180	D4A130.25CAVTIR		DPR130.25CAVTIR		1
150	200	D4A150.25CAVTIR		DPR150.25CAVTIR		1
180	230	D4A180.25CAVTIR		DPR180.25CAVTIR		1
200	250	D4A200.25CAVTIR		DPR200.25CAVTIR		1
250	300	D4A250.25CAVTIR		DPR250.25CAVTIR		1
300	350	D4A300.25CAVTIR		DPR300.25CAVTIR		1
350	400	D4A350.25CAVTIR		DPR350.25CAVTIR		1

MP....-05ROSCON

Rosone conico di tamponamento

Collar for flashing

		Inox - Stainless Steel		Rame - Copper		
Øi	Øe	Code	€	Code	€	
80	130	MPA130.05ROSCON		DPR080.25ROSCON		1
100	150	MPA150.05ROSCON		DPR100.25ROSCON		1
130	180	MPA180.05ROSCON		DPR130.25ROSCON		1
150	200	MPA200.05ROSCON		DPR150.25ROSCON		1
180	230	MPA230.05ROSCON		DPR180.25ROSCON		1
200	250	MPA250.05ROSCON		DPR200.25ROSCON		1
250	300	MPA300.05ROSCON		DPR250.25ROSCON		1
300	350	MPA350.05ROSCON		DPR300.25ROSCON		1
350	400	MPA400.05ROSCON		DPR350.25ROSCON		1

MP....-05RO21MP

Rosone piano 0°÷21°

Flat ring 0°÷21°

		Inox - Stainless Steel		Rame - Copper		
Øi	Øe	Code	€	Code	€	
80	130	MPA130.05RO21MP		DPR080.25ROSPIA		1
100	150	MPA150.05RO21MP		DPR100.25ROSPIA		1
130	180	MPA180.05RO21MP		DPR130.25ROSPIA		1
150	200	MPA200.05RO21MP		DPR150.25ROSPIA		1
180	230	MPA230.05RO21MP		DPR180.25ROSPIA		1
200	250	MPA250.05RO21MP		DPR200.25ROSPIA		1
250	300	MPA300.05RO21MP		DPR250.25ROSPIA		1
300	350	MPA350.05RO21MP		DPR300.25ROSPIA		1
350	400	MPA400.05RO21MP		DPR350.25ROSPIA		1

D.....-25ROSVEN

Rosone piano 0°÷21° ventilato

Ventilated flat ring 0°÷21°

		Inox - Stainless Steel		Rame - Copper		
Øi	Øe	Code	€	Code	€	
80	130	D4A080.25ROSVEN		DPR080.25ROSVEN		1
100	150	D4A100.25ROSVEN		DPR100.25ROSVEN		1
130	180	D4A130.25ROSVEN		DPR130.25ROSVEN		1
150	200	D4A150.25ROSVEN		DPR150.25ROSVEN		1
180	230	D4A180.25ROSVEN		DPR180.25ROSVEN		1
200	250	D4A200.25ROSVEN		DPR200.25ROSVEN		1
250	300	D4A250.25ROSVEN		DPR250.25ROSVEN		1
300	350	D4A300.25ROSVEN		DPR300.25ROSVEN	S.R.	1
350	400	D4A350.25ROSVEN	S.R.	DPR350.25ROSVEN	S.R.	1

MP....-05FALPIA

Faldale piano base inox

Flat flashing stainless steel base

Ø*i*	Ø*e*	Inox - Stainless Steel Code	€	Rame - Copper Code	€	
80	130	MPA130.05FALPIA		MPR130.05FALPIA		1
100	150	MPA150.05FALPIA		MPR150.05FALPIA		1
130	180	MPA180.05FALPIA		MPR180.05FALPIA		1
150	200	MPA200.05FALPIA		MPR200.05FALPIA		1
180	230	MPA230.05FALPIA		MPR230.05FALPIA		1
200	250	MPA250.05FALPIA		MPR250.05FALPIA		1
250	300	MPA300.05FALPIA		MPR300.05FALPIA		1
300	350	MPA350.05FALPIA		MPR350.05FALPIA		1
350	400	MPA400.05FALPIA		MPR400.05FALPIA		1

MP....-05FAPIPB

Faldale piano base piombo

Flat flashing lead base

Ø*i*	Ø*e*	Inox - Stainless Steel Code	€	Rame - Copper Code	€	
80	130	MPA130.05FAPIPB		MPR130.05FAPIPB		1
100	150	MPA150.05FAPIPB		MPR150.05FAPIPB		1
130	180	MPA180.05FAPIPB		MPR180.05FAPIPB		1
150	200	MPA200.05FAPIPB		MPR200.05FAPIPB		1
180	230	MPA230.05FAPIPB		MPR230.05FAPIPB		1
200	250	MPA250.05FAPIPB		MPR250.05FAPIPB		1
250	300	MPA300.05FAPIPB		MPR300.05FAPIPB		1
300	350	MPA350.05FAPIPB		MPR350.05FAPIPB		1
350	400	MPA400.05FAPIPB		MPR400.05FAPIPB		1

MP....-04FA0530

Faldale inclinato base piombo 5°÷30°

Sloped flashing 5°÷30° lead base

Ø*i*	Ø*e*	Inox - Stainless Steel Code	€	Rame - Copper Code	€	
80	130	MPA130.04FA0530		MPR130.04FA0530		1
100	150	MPA150.04FA0530		MPR150.04FA0530		1
130	180	MPA180.04FA0530		MPR180.04FA0530		1
150	200	MPA200.04FA0530		MPR200.04FA0530		1
180	230	MPA230.04FA0530		MPR230.04FA0530		1
200	250	MPA250.04FA0530		MPR250.04FA0530		1
250	300	MPA300.04FA0530		MPR300.04FA0530		1
300	350	MPA350.04FA0530		MPR350.04FA0530		1
350	400	MPA400.04FA0530		MPR400.04FA0530		1

MP....-04FA3045

Faldale inclinato base piombo 30°÷45°

Sloped flashing 30°÷45° lead base

		Inox - Stainless Steel		Rame - Copper		
Øi	Øe	Code	€	Code	€	
80	130	MPA130.04FA3045		MPR130.04FA3045		1
100	150	MPA150.04FA3045		MPR150.04FA3045		1
130	180	MPA180.04FA3045		MPR180.04FA3045		1
150	200	MPA200.04FA3045		MPR200.04FA3045		1
180	230	MPA230.04FA3045		MPR230.04FA3045		1
200	250	MPA250.04FA3045		MPR250.04FA3045		1
250	300	MPA300.04FA3045		MPR300.04FA3045		1
300	350	MPA350.04FA3045		MPR350.04FA3045		1
350	400	MPA400.04FA3045		MPR400.04FA3045		1

MP....-05FAGO21

Faldale inclinato base gomma 17°÷21°

Sloped flashing 17°÷21° rubber base

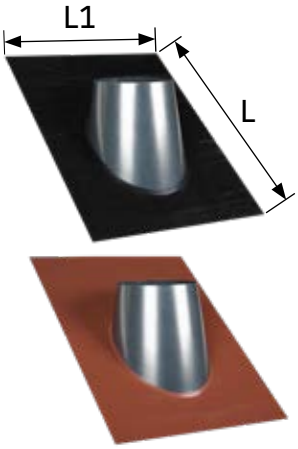

				Inox - Stainless Steel		Rame - Copper		
L1 (mm)	L (mm)	Øi	Øe	Code	€	Code	€	
620	1000	80	130	MPA130.04FAGO21		MPR130.04FAGO21		1
620	1000	100	150	MPA150.04FAGO21		MPR150.04FAGO21		1
620	1000	130	180	MPA180.04FAGO21		MPR180.04FAGO21		1
800	1250	150	200	MPA200.04FAGO21		MPR200.04FAGO21		1
800	1250	180	230	MPA230.04FAGO21		MPR230.04FAGO21		1
800	1250	200	250	MPA250.04FAGO21		MPR250.04FAGO21		1
1000	1250	250	300	MPA300.04FAGO21		MPR300.04FAGO21		1
-	-	300	350	-	-	-	-	-

MP....-05FAGO40

Faldale inclinato base gomma 20°÷40°

Sloped flashing 20°÷40° rubber base

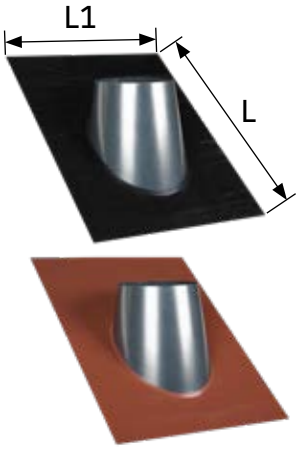

				Inox - Stainless Steel		Rame - Copper		
L1 (mm)	L (mm)	Øi	Øe	Code	€	Code	€	
620	1000	80	130	MPA130.04FAGO40		MPR130.04FAGO40	S.R.	1
620	1000	100	150	MPA150.04FAGO40		MPR150.04FAGO40	S.R.	1
620	1000	130	180	MPA180.04FAGO40		MPR180.04FAGO40	S.R.	1
800	1250	150	200	MPA200.04FAGO40		MPR200.04FAGO40	S.R.	1
800	1250	180	230	MPA230.04FAGO40		MPR230.04FAGO40	S.R.	1
800	1250	200	250	MPA250.04FAGO40		MPR250.04FAGO40	S.R.	1
1000	1250	250	300	MPA300.04FAGO40		MPR300.04FAGO40	S.R.	1
-	-	300	350	-	-	-	-	-

MP....-04SCOSSA

Scossalina per faldale

Collar for flashing

Ø i	Ø e	Inox - Stainless Steel Code	€	Rame - Copper Code	€	
80	130	MPA130.04SCOSSA		DPR080.25SCOSSA		1
100	150	MPA150.04SCOSSA		DPR100.25SCOSSA		1
130	180	MPA180.04SCOSSA		DPR130.25SCOSSA		1
150	200	MPA200.04SCOSSA		DPR150.25SCOSSA		1
180	230	MPA230.04SCOSSA		DPR180.25SCOSSA		1
200	250	MPA250.04SCOSSA		DPR200.25SCOSSA		1
250	300	MPA300.04SCOSSA		DPR250.25SCOSSA		1
300	350	MPA350.04SCOSSA		DPR300.25SCOSSA		1
350	400	MPA400.04SCOSSA		DPR350.25SCOSSA		1

D.....-25TERANT

Terminale antivento

Anti-wind cowl

Ø i	Ø e	Inox - Stainless Steel Code	€	Rame - Copper Code	€	
80	130	D4A080.25TERANT		DPR080.25TERANT	**138,89**	1
100	150	D4A100.25TERANT		DPR100.25TERANT	**150,71**	1
130	180	D4A130.25TERANT		DPR130.25TERANT	**175,33**	1
150	200	D4A150.25TERANT		DPR150.25TERANT	**182,23**	1
180	230	D4A180.25TERANT		DPR180.25TERANT	**204,88**	1
200	250	D4A200.25TERANT		DPR200.25TERANT	**221,63**	1
250	300	D5A250.25TERANT		DPR250.25TERANT	**257,09**	1
300	350	D5A300.25TERANT		DPR300.25TERANT	**287,62**	1
350	400	D5A350.25TERANT		DPR350.25TERANT	**375,29**	1

D.....-25TERCOP

Terminale antivento coperto

Covered anti-wind cowl

Ø i	Ø e	Inox - Stainless Steel Code	€	Rame - Copper Code	€	
80	130	D5A080.25TERCOP		DPR080.25TERCOP		1
100	150	D5A100.25TERCOP		DPR100.25TERCOP		1
130	180	D5A130.25TERCOP		DPR130.25TERCOP		1
150	200	D5A150.25TERCOP		DPR150.25TERCOP		1
180	230	D5A180.25TERCOP		DPR180.25TERCOP		1
200	250	D5A200.25TERCOP		DPR200.25TERCOP		1
250	300	D5A250.25TERCOP		DPR250.25TERCOP		1
300	350	D5A300.25TERCOP		DPR300.25TERCOP		1
350	400	D5A350.25TERCOP		DPR350.25TERCOP		1

D4A...-25TEART

Terminale "Artico"

"Artico" cowl

		Inox - Stainless Steel		Rame - Copper		
Øi	Øe	Code	€	Code	€	
80	130	D5A080.25TEART		-	-	1
100	150	D5A100.25TEART		-	-	1
130	180	D5A130.25TEART		-	-	1
150	200	D5A150.25TEART		-	-	1
180	230	D5A180.25TEART		-	-	1
200	250	D5A200.25TEART		-	-	1
250	300	D5A250.25TEART		-	-	1
300	350	D5A300.25TEART		-	-	1
350	400	-	-	-	-	1

D.....-25ARCHIT

Terminale architettonico

Architectural cowl

		Inox - Stainless Steel		Rame - Copper		
Øi	Øe	Code	€	Code	€	
80	130	D5A080.25ARCHIT		DPR080.25ARCHIT		1
100	150	D5A100.25ARCHIT		DPR100.25ARCHIT		1
130	180	D5A130.25ARCHIT		DPR130.25ARCHIT		1
150	200	D5A150.25ARCHIT		DPR150.25ARCHIT		1
180	230	D5A180.25ARCHIT		DPR180.25ARCHIT		1
200	250	D5A200.25ARCHIT		DPR200.25ARCHIT		1
250	300	D4A250.25ARCHIT		DPR250.25ARCHIT		1
300	350	D4A300.25ARCHIT		DPR300.25ARCHIT		1
350	400	D4A350.25ARCHIT		DPR350.25ARCHIT		1

D4A...-25TERLAM

Terminale lamellare

Lamellar cowl

		Inox - Stainless Steel		-Rame - Copper		
Øi	Øe	Code	€	Code	€	
80	130	D4A080.25TERLAM	S.R.	-	-	1
100	150	D4A100.25TERLAM	S.R.	-	-	1
130	180	D4A130.25TERLAM	S.R.	-	-	1
150	200	D4A150.25TERLAM	S.R.	-	-	1
180	230	D4A180.25TERLAM	S.R.	-	-	1
200	250	D4A200.25TERLAM	S.R.	-	-	1
250	300	D5A250.25TERLAM	S.R.	-	-	1
300	350	D5A300.25TERLAM	S.R.	-	-	1
350	400	D5A350.25TERLAM	S.R.	-	-	1

D4A...-25TERVEN

Terminale "Venezia"

"Venezia" cowl

Ø*i*	Ø*e*	Inox - Stainless Steel		Rame - Copper		
		Code	*€*	*Code*	*€*	
80	130	D5A080.25TERVEN		DPR080.25TERVEN		1
100	150	D5A100.25TERVEN		DPR100.25TERVEN		1
130	180	D5A130.25TERVEN		DPR130.25TERVEN		1
150	200	D5A150.25TERVEN		DPR150.25TERVEN		1
180	230	D5A180.25TERVEN		DPR180.25TERVEN		1
200	250	D5A200.25TERVEN		DPR200.25TERVEN		1
250	300	D5A250.25TERVEN		DPR250.25TERVEN		1
300	350	D5A300.25TERVEN		DPR300.25TERVEN		1
350	400	D5A350.25TERVEN		-	-	1

D4A...-25TERPAR

Terminale parapioggia

Rain cowl

Ø*i*	Ø*e*	Inox - Stainless Steel		Rame - Copper		
		Code	*€*	*Code*	*€*	
80	130	D4A080.25TERPAR		-	-	1
100	150	D4A100.25TERPAR		-	-	1
130	180	D4A130.25TERPAR		-	-	1
150	200	D4A150.25TERPAR		-	-	1
180	230	D4A180.25TERPAR		-	-	1
200	250	D4A200.25TERPAR		-	-	1
250	300	D5A250.25TERPAR		-	-	1
300	350	D5A300.25TERPAR		-	-	1
350	400	D5A350.25TERPAR		-	-	1

D4A...-25TERCON

Terminale conico

Tapered cowl

Ø*i*	Ø*e*	Inox - Stainless Steel		Rame - Copper		
		Code	*€*	*Code*	*€*	
80	130	D4A080.25TERCON		DPR080.25TERCON		1
100	150	D4A100.25TERCON		DPR100.25TERCON		1
130	180	D4A130.25TERCON		DPR130.25TERCON		1
150	200	D4A150.25TERCON		DPR150.25TERCON		1
180	230	D4A180.25TERCON		DPR180.25TERCON		1
200	250	D4A200.25TERCON		DPR200.25TERCON		1
250	300	D4A250.25TERCON		DPR250.25TERCON		1
300	350	D4A300.25TERCON		DPR300.25TERCON		1
350	400	D4A350.25TERCON		DPR350.25TERCON		1

COLORAZIONI RAL PERSONALIZZATE DELLE CANNE FUMARIE DOPPIA PARETE

Customized Ral colors of the twin wall chimneys

Per le serie ISO 25 INOX 05, canne fumarie in doppia parete isolata, è possibile personalizzare la colorazione e finitura della parete esterna su richiesta del cliente.
La R2C Srl garantisce il prodotto finito solo ed esclusivamente per le colorazioni speciali di seguito riportate, con relativo codice Ral di identificazione.
Per richieste di colorazioni speciali e/o campioni di colore di seguito non riportati nel presente catalogo, la R2C Srl si riserva di verificarne la fattibilità di verniciatura e relativa tenuta sul prodotto, con eventuale decadenza della garanzia in caso di non conformità, sia a breve che a lungo termine.
I tempi per la realizzazione dei prodotti ISO 25 INOX 05 con verniciatura Ral saranno comunicati precisamente in fase di preventivo e/o relativo ordine; il tempo di consegna indicativo è di circa 10 giorni lavorativi (non vincolante e passibile di variazione).
Nel preventivo compariranno le seguenti voci e condizioni, indipendentemente dalla quantità o dal numero di pezzi da verniciare:

1. Costo per l'allestimento della linea di verniciatura completa: € 135,- + IVA (COSTO FISSO)
2. Percentuale di aumento sui singoli componenti della canna fumaria: +40%, partendo dal prezzo di listino dello stesso articolo con finitura in acciaio inox e diametro richiesto.
3. Per la linea ISO 25 INOX 05 il diametro massimo verniciabile è 250/300 (250 interno/300 esterno).
4. La richiesta di fornitura si considererà valida esclusivamente dopo aver ricevuto il preventivo firmato e timbrato per accettazione da parte del cliente.
5. Per tutti i prodotti R2C Srl verniciati con Ral speciali non è previsto in nessun modo il reso dopo la consegna, nemmeno se si tratta di un singolo pezzo.
6. La verniciatura delle linee in acciaio inox mono parete non è prevista perché non conforme, e non sarà realizzata in nessun caso, salvo ci siano accordi specifici con l'ufficio tecnico in merito all'utilizzo finale e alla tipologia di installazione. Solo in tal caso, il preventivo sarà sviluppato con costi e tempi da concordare.

For the ISO 25 INOX 05 ranges, double wall insulated chimneys, it is possible to customize the coloring and finishing of the external wall according to customer request.
R2C Srl guarantees the finished product only and exclusively for the special colors below reported in the list, with relative identification Ral code.
For requests related to special colors and/or color samples which are not listed below, R2C Srl reserves the right to verify the feasibility of painting and its sealing on the product, with possible loss of the warranty in case of non-compliance, both shortly than in the long term.
The times for the production of ISO 25 INOX 05 products with Ral painting will be communicated precisely in the offer and/or related purchasing order; the indicative delivery time is approximately 10 working days (non-binding and subjected to change).
The following items and conditions will appear in the quotation, regardless of the amount or the number of pieces to be painted:

1. *Cost for setting up the complete painting line: € 135, - (FIXED COST)*
2. *Percentage of increase on each component of the chimney: +40%, considering the price list of the same item in stainless steel finish and required diameter.*
3. *For the ISO 25 INOX 05 line, the maximum paintable diameter is 250/300 (250 internal/300 external).*
4. *The supply request will be considered valid only after having received the quotation duly stamped and signed for acceptance by the customer.*
5. *For all R2C Srl painted products with special Ral color, the return is not foreseen in any way after delivery, even if it is a single piece.*
6. *The painting of the single wall stainless steel lines is not foreseen because it is not compliant, and will not be implemented under any circumstances, unless there are specific agreements with the technical office regarding the final use and the type of installation. Only in this case, the quotation will be developed with costs and times to be agreed.*

Di seguito, le colorazioni speciali con relativo codice Ral di identificazione, garantite da R2C Srl

Below, the special colors with relative identification Ral code, which are guaranteed by R2C Srl

RAL 8017
TESTA DI MORO/Dark brown
OPACO LISCIO/Smooth matte

RAL MARS 2525 SABLE
CORTEN
OPACO RUVIDO/Rough matte

RAL "SPECIALE"
RAME MARTELLATO/Hammered copper
LUCIDO RUVIDO/Rough glossy

RAL 8022
MARRONE SCURO/Dark brown
OPACO LISCIO/Smooth matte

RAL 9002
BIANCO PANNA/White cream
OPACO LISCIO/Smooth matte

RAL 9010
BULL CREAM
OPACO LISCIO/Smooth matte

RAL 7022
GRIGIO ANTRACITE/Anthracite gray
OPACO LISCIO/Smooth matte

RAL "SPECIALE"
SILVER MOON
OPACO RUVIDO/Rough matte

RAL 6009
VERDE/Green
OPACO RUVIDO/Rough matte

RAL 3002
FINE TEXTURE RED
OPACO RUVIDO/Rough matte

RAL 1003
GIALLO MELONE/Melon yellow
OPACO LISCIO/Smooth matte

La serie "ELEMENTI DI SICUREZZA R2C" è formata da specifici componenti tecnici progettati per realizzare il "passaggio a tetto" e/o a solaio, il tutto in sicurezza con lo scopo di prevenire possibili incendi.
Questi accessori rivoluzionano l'installazione della canna fumaria in presenza di materiali infiammabili, come ad esempio il legno e gli isolanti.
L'attraversamento del tetto o di un solaio in legno deve sempre essere fatto con la massima attenzione da parte dell'installatore, il quale deve rispettare le distanze minime di sicurezza dettate dalle norme di riferimento e dalle certificazioni di prodotto.
La corretta installazione dell'elemento varia a seconda dello spessore e dell'inclinazione del tetto e/o solaio in cui lo si installa.

The "R2CSAFETY ELEMENTS" range is made up of specific technical components designed to make the "passage to the roof" and/or to the attic, all in safety with the aim of preventing possible fires.
These accessories revolutionize the installation of the chimney in the presence of flammable materials, such as wood and insulation.
Crossing the roof or a wooden floor must always be done with the utmost attention by the installer, which must respect the minimum safety distances dictated by the reference standards and product certifications.
The correct installation of the element varies according to the thickness and inclination of the roof and/or floor in which it is installed.

PASSAGGIO TETTO

Passaggio tetto ISO FIRE 650 G0 - ISO FIRE 1000 G0
SUPER ISO FIRE 700 G0 - SUPER ISO FIRE 1000 G0
Roof passage ISO FIRE 650 G0 - ISO FIRE 1000 G0
SUPER ISO FIRE 700 G0 - SUPER ISO FIRE 1000 G0

Passaggio tetto ISO FIRE 650 G0

Combined roof passage ISO FIRE 650 G0

Il "PASSAGGIO A TETTO ISO FIRE 650 G0" è un elemento composto da due tubazioni chiuse alle estremità contenenti isolante ad alta densità, vale a dire con prestazioni di isolamento maggiore, oltre ad essere di uno spessore maggiorato (per lo spessore consultare la tabella relativa al diametro richiesto). Questo elemento viene fissato al tetto o al solaio, tramite apposite staffe di sostegno (con silicato isolante tra materiali infiammabili e staffe, onde evitare la trasmissione del calore per contatto); le staffe sono regolabili sia in inclinazione che in altezza tramite appositi punti di presa predisposti nell'elemento, necessari alla regolazione stessa. All'interno del passaggio a tetto ISO FIRE 650 G0 va montata un' ulteriore tubazione in ISO 25 (04 o 05) del diametro richiesto nell' installazione ,"incamiciando" quindi il sistema, e lasciando un' intercapedine d'aria attorno di 10mm che garantisce la naturale ventilazione, oltre che un aumento della prestazione isolante. In questo modo si garantisce ulteriormente la sicurezza di isolamento delle parti soggette a possibile incendio, in particolare nel caso in cui venga a mancare la corretta manutenzione della canna fumaria ISO 25 (04 o 05) prevista obbligatoriamente dalla norma in vigore (UNI EN 10683), o in caso di errata installazione da parte dell'utente finale, non mantenendo ad esempio le distanze minime richieste e dichiarate nelle DOP. L'elemento "PASSAGGIO A TETTO ISO FIRE 650 G0" è conforme alla normativa solo se installato in abbinamento con le canne fumarie doppia parete R2C ISO 25 (04 o 05).

The "ROOF PASSAGE ISO FIRE 650 G0" is an element composed by two pipes closed at the ends containing high-grade insulation density, i.e. with greater insulation performance, as well as being of increased thickness (for the thickness see the table relating to the required diameter). This element is fixed to the roof or to the attic, by means of special support brackets (with insulating silicate between flammable materials and brackets to avoid the transmission of heat by contact); the brackets are adjustable both in inclination and in height by means of special grip points predisposed in the element necessary for the adjustment itself. Inside the roof passage ISO FIRE 650 G0, an additional ISO 25 (04 or 05) pipe with the required diameter in the installation must be mounted, thus "jacketing" the system, and leaving a 10 mm air gap around which guarantees natural ventilation, as well as an increase in insulating performance. In this way the insulation safety of the parts subject to possible fire is further guaranteed, in particular if it occurs lack of proper maintenance of the ISO 25 (04 or 05) chimney as required by the current standard (UNI EN 10683), or in case of incorrect installation by the end user, for example by not maintaining the minimum distances required and declared in the DOP. The element "ROOF PASSAGE ISO FIRE 650 G0" complies with the regulations only if installed in combination with the twin wall system R2C ISO 25 (04 or 05).

ATT...-..REG600

Passaggio tetto ISO FIRE 650 G0

Combined roof passage ISO FIRE 650 G0

		Inox - Stainless Steel		Rame - Copper		
Øi	Øe	Code	€	Code	€	
80	130	ATT080.INREG600		ATT080.RAREG600		1
100	150	ATT100.INREG600		ATT100.RAREG600		1
130	180	ATT130.INREG600		ATT130.RAREG600		1
150	200	ATT150.INREG600		ATT150.RAREG600		1
180	230	ATT180.INREG600		ATT180.RAREG600		1
200	250	ATT200.INREG600		ATT200.RAREG600		1
250	300	ATT250.INREG600		ATT250.RAREG600		1
300	350	ATT300.INREG600		ATT300.RAREG600		1

ATT...-..FALPAS

Faldale inclinato base piombo 5°÷30°
+ scossalina per passaggio tetto ISO FIRE 650 G0

Sloped square flashing 5°÷30° lead base + collar for roof passage ISO FIRE 650 G0

		Inox - Stainless Steel		Rame - Copper		
Øi	Øe	Code	€	Code	€	
80	130	ATT080.INFALPAS		ATT080.RAFALPAS		1
100	150	ATT100.INFALPAS		ATT100.RAFALPAS		1
130	180	ATT130.INFALPAS		ATT130.RAFALPAS		1
150	200	ATT150.INFALPAS		ATT150.RAFALPAS		1
180	230	ATT180.INFALPAS		ATT180.RAFALPAS		1
200	250	ATT200.INFALPAS		ATT200.RAFALPAS		1
250	300	ATT250.INFALPAS		ATT250.RAFALPAS		1
300	350	ATT300.INFALPAS		ATT300.RAFALPAS		1

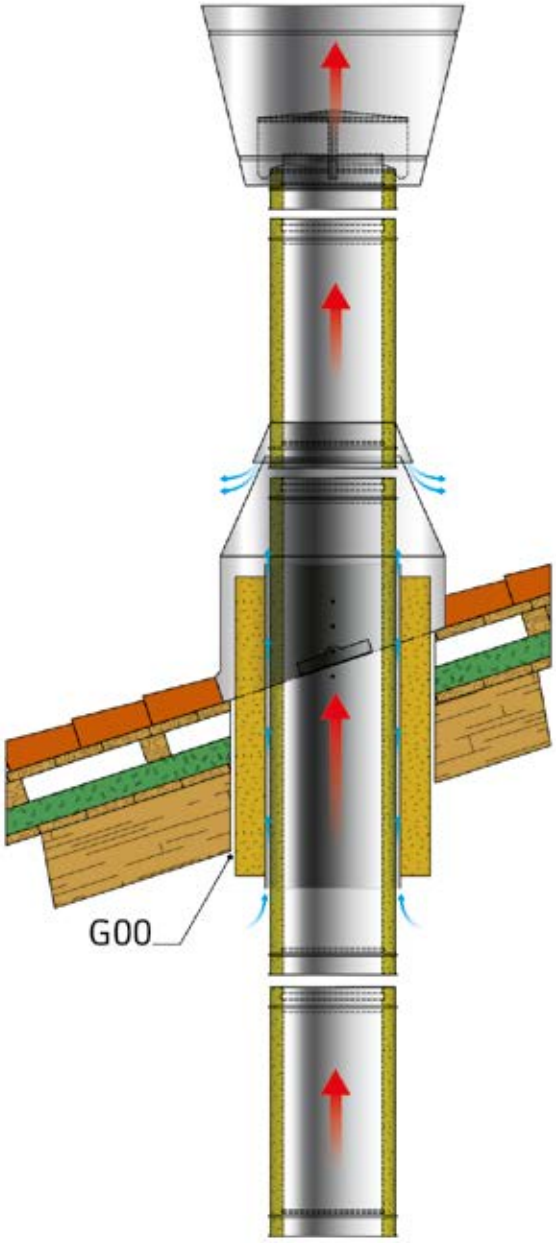

Schema di montaggio

Assembly scheme

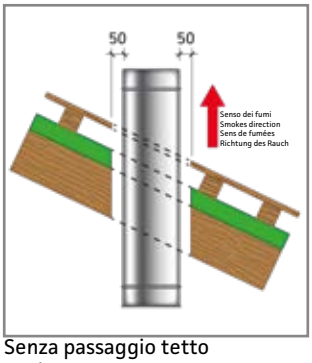

Senza passaggio tetto
Without passage roof

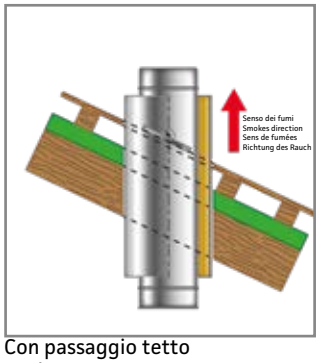

Con passaggio tetto
With passage roof

Dimensioni

Sizes

Ø ISO 25 (O4 - 05)

Øi	Øe	Ø1	Ø2
80	130	150	300
100	150	170	300
130	180	200	350
150	200	220	350
180	230	250	400
200	250	270	400
250	300	320	450
300	350	370	500

Passaggio tetto ISO FIRE 1000 G0

Combined roof passage ISO FIRE 1000 G0

Il "PASSAGGIO A TETTO ISO FIRE 1000 G0" è un elemento composto da due tubazioni chiuse alle estremità contenenti isolante ad altà densità, vale a dire con prestazioni di isolamento maggiore, oltre ad essere di uno spessore maggiorato (per lo spessore consultare la tabella relativa al diametro richiesto). Questo elemento viene fissato al tetto o al solaio, tramite apposite staffe di sostegno (con silicato isolante tra materiali infiammabili e staffe, onde evitare la trasmissione del calore per contatto); le staffe sono regolabili sia in inclinazione che in altezza tramite appositi punti di presa predisposti nell'elemento, necessari alla regolazione stessa. All' interno del passaggio a tetto ISO FIRE 1000 G0 va montata un' ulteriore tubazione in ISO 25 (04 o 05) del diametro richiesto nell' installazione ,"incamiciando" quindi il sistema, e lasciando un' intercapedine d'aria attorno di 10mm che garantisce la naturale ventilazione, oltre che un aumento della prestazione isolante. In questo modo si garantisce ulteriormente la sicurezza di isolamento delle parti soggette a possibile incendio, in particolare nel caso in cui venga a mancare la corretta manutenzione della canna fumaria ISO 25 (04 o 05) prevista obbligatoriamente dalla norma in vigore (UNI EN 10683), o in caso di errata installazione da parte dell'utente finale, non mantenendo ad esempio le distanze minime richieste e dichiarate nelle DOP. L'elemento "PASSAGGIO A TETTO ISO FIRE 1000 G0" è conforme alla normativa solo se installato in abbinamento con le canne fumarie doppia parete R2C ISO 25 (04 o 05).

The "ROOF PASSAGE ISO FIRE 1000 G0" is an element composed by two pipes closed at the ends containing high-grade insulation density, i.e. with greater insulation performance, as well as being of increased thickness (for the thickness see the table relating to the required diameter). This element is fixed to the roof or to the attic, by means of special support brackets (with insulating silicate between flammable materials and brackets to avoid the transmission of heat by contact); the brackets are adjustable both in inclination and in height by means of special grip points predisposed in the element necessary for the adjustment itself. Inside the roof passage ISO FIRE 1000 G0, an additional ISO 25 (04 or 05) pipe with the required diameter in the installation must be mounted, thus "jacketing" the system, and leaving a 10 mm air gap around which guarantees natural ventilation, as well as an increase in insulating performance. In this way the insulation safety of the parts subject to possible fire is further guaranteed, in particular if it occurs lack of proper maintenance of the ISO 25 (04 or 05) chimney as required by the current standard (UNI EN 10683), or in case of incorrect installation by the end user, for example by not maintaining the minimum distances required and declared in the DOP. The element "ROOF PASSAGE ISO FIRE 1000 G0" complies with the regulations only if installed in combination with the twin wall system R2C ISO 25 (04 or 05).

ATT...-..RE1000

Passaggio tetto ISO FIRE 1000 G0

Combined roof passage ISO FIRE 1000 G0

		Inox - Stainless Steel		Rame - Copper		
Øi	Øe	Code	€	Code	€	
80	130	ATT080.INRE1000		ATT080.RARE1000	S.R.	1
100	150	ATT100.INRE1000		ATT100.RARE1000	S.R.	1
130	180	ATT130.INRE1000		ATT130.RARE1000	S.R.	1
150	200	ATT150.INRE1000		ATT150.RARE1000	S.R.	1
180	230	ATT180.INRE1000		ATT180.RARE1000	S.R.	1
200	250	ATT200.INRE1000		ATT200.RARE1000	S.R.	1
250	300	ATT250.INRE1000		ATT250.RARE1000	S.R.	1
300	350	ATT300.INRE1000		ATT300.RARE1000	S.R.	1

ATT...-..FALPAS

Faldale inclinato base piombo 5°÷30°
+ scossalina per passaggio tetto ISO FIRE 1000 G0

Sloped square flashing 5°÷30° lead base + collar for roof passage ISO FIRE 1000 G0

		Inox - Stainless Steel		Rame - Copper		
Øi	Øe	Code	€	Code	€	
80	130	ATT080.INFALPAS		ATT080.RAFALPAS		1
100	150	ATT100.INFALPAS		ATT100.RAFALPAS		1
130	180	ATT130.INFALPAS		ATT130.RAFALPAS		1
150	200	ATT150.INFALPAS		ATT150.RAFALPAS		1
180	230	ATT180.INFALPAS		ATT180.RAFALPAS		1
200	250	ATT200.INFALPAS		ATT200.RAFALPAS		1
250	300	ATT250.INFALPAS		ATT250.RAFALPAS		1
300	350	ATT300.INFALPAS		ATT300.RAFALPAS		1

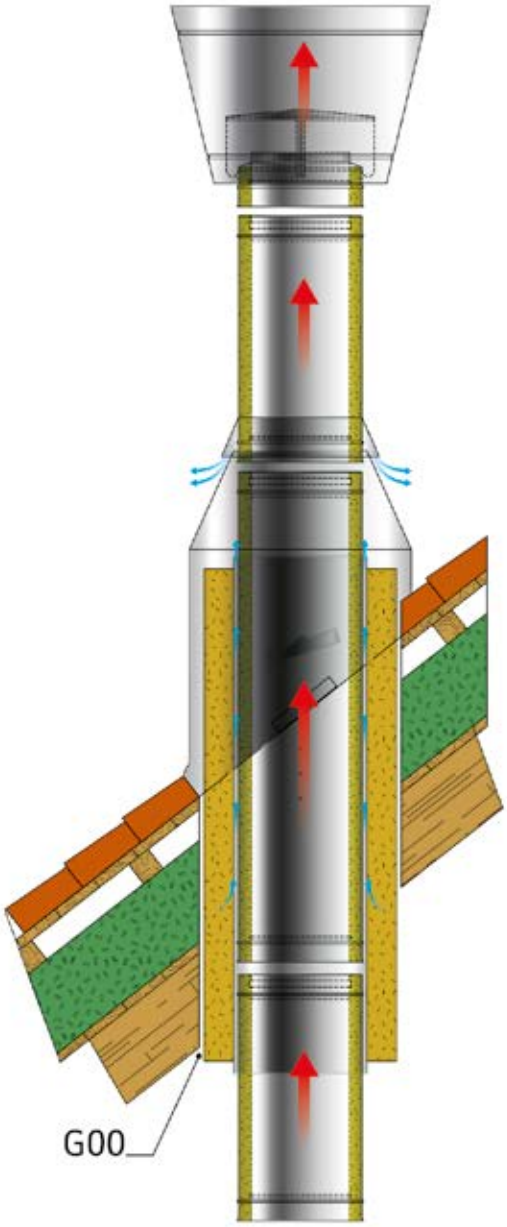

Schema di montaggio
Assembly scheme

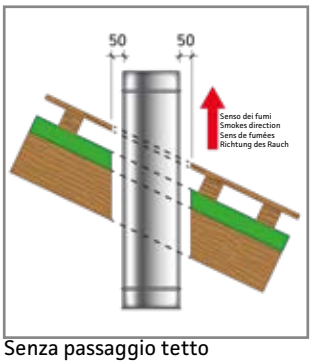

Senza passaggio tetto
Without passage roof

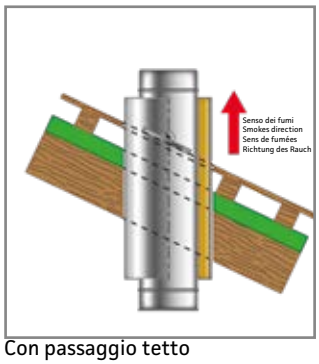

Con passaggio tetto
With passage roof

Dimensioni
Sizes

Ø ISO 25 (04 - 05)

Øi	Øe
80	130
100	150
130	180
150	200
180	230
200	250
250	300
300	350

Ø1	Ø2
150	300
170	300
200	350
220	350
250	400
270	400
320	450
370	500

Passaggio tetto SUPER ISO FIRE 700 G0

Supporting combined roof passage SUPER ISO FIRE 700 G0

Il "PASSAGGIO A TETTO SUPER ISO FIRE 700 G0" è un elemento in doppia parete di spessore maggiorato, contenente dell' isolante ad altà densità, vale a dire con prestazioni di isolamento maggiore, che diventa parte integrante e componente della canna fumaria nel passaggio dei fumi al suo interno (per lo spessore consultare la tabella relativa al diametro richiesto). Questo elemento viene fissato al tetto o al solaio, tramite apposite staffe di sostegno (con silicato isolante tra materiali infiammabili e staffe, onde evitare la trasmissione del calore per contatto); le staffe sono regolabili sia in inclinazione che in altezza tramite appositi punti di presa predisposti nell'elemento, necessari alla regolazione stessa. Nella parte superiore ed inferiore del "PASSAGGIO A TETTO SUPER ISO FIRE 700 G0" si devono montare gli elementi della serie ISO 25 (04 o 05) con il corretto diametro richiesto per l'installazione, tramite gli attacchi già predisposti, rendendo quindi il sistema unico. Questo elemento è adatto sia in fase di predisposizione della futura canna fumaria con la parte a tetto finita, sia in fase di installazione della canna fumaria completa, laddove vi sia la necessità particolare di sostenere il peso della stessa, affinché non gravi sulla parte sottostante (es. installazione a solaio con dispositivo termico perpendicolare alla canna fumaria). In questo modo si garantisce ulteriormente la sicurezza di isolamento delle parti soggette a possibile incendio, in particolare nel caso in cui venga a mancare la corretta manutenzione della canna fumaria ISO 25 (04 o 05) prevista obbligatoriamente dalla norma in vigore (UNI EN 10683), o in caso di errata installazione da parte dell'utente finale, non mantenendo ad esempio le distanze minime richieste e dichiarate nelle DOP. L'elemento "PASSAGGIO A TETTO SUPER ISO FIRE 700 G0" è conforme alla normativa solo se installato in abbinamento con le canne fumarie doppia parete R2C ISO 25 (04 o 05).

The "SUPPORTING ROOF SUPER ISO FIRE 700 G0" is a double-walled element of increased thickness, containing high-grade insulation density, i.e. with higher insulation performance, which becomes an integral part and component of the chimney in the passage of smokes inside it (for the thickness see the table relating to the required diameter). This element is fixed to the roof or to the attic, by means of special support brackets (with insulating silicate between flammable materials and brackets to avoid the transmission of heat by contact); the brackets are adjustable both in inclination and in height by means of special grip points predisposed in the element necessary for the adjustment itself. In the upper and lower part of the "SUPPORTING ROOF PASSAGE SUPER ISO FIRE 700 G0" the elements of the ISO 25 (04 o 05) series must be installed with the correct diameter required for installation, using the connections already prepared, thus making the system unique. This element is suitable both in the preparation phase of the future chimney system with the finished roof part, both during the installation phase of the complete chimney, where there is a particular need to support the weight of the same, so that it does not affect the underlying part (e.g. ceiling installation with thermal device perpendicular to the chimney). In this way the insulation safety of the parts subject to possible fire is further guaranteed, in particular if it occurs lack of proper maintenance of the ISO 25 (04 o 05) chimney as required by the current standard (UNI EN 10683), or in case of incorrect installation by the end user, for example by not maintaining the minimum distances required and declared in the DOP. The element "SUPPORTING ROOF PASSAGE SUPER ISO FIRE 700 G0" complies with the regulations only if installed in combination with the twin wall chimneys R2C ISO 25 (04 o 05)

ATT...-..700G0

Passaggio tetto SUPER ISO FIRE 700 G0

Supporting combined roof passage SUPER ISO FIRE 700 G0

V2

		Inox - Stainless Steel		Nero - Black		
Øi	Øe	Code	€	Code	€	
80	130	ATT080.IN700G0		NER080.IN700G0		1
100	150	ATT100.IN700G0		NER100.IN700G0		1
130	180	ATT130.IN700G0		NER130.IN700G0		1
150	200	ATT150.IN700G0		NER150.IN700G0		1
180	230	ATT180.IN700G0		NER180.IN700G0		1
200	250	ATT200.IN700G0		NER200.IN700G0		1
250	300	ATT250.IN700G0		NER250.IN700G0	-	1
300	350	ATT300.IN700G0		NER300.IN700G0	-	1

ATT...-..FALPAS

Faldale inclinato base piombo 5°÷30°

+ scossalina per passaggio tetto SUPER ISO FIRE 700 G0

Sloped square flashing 5°÷30° lead base + collar for roof passage SUPER ISO FIRE 700 G0

		Inox - Stainless Steel		Rame - Copper		
Øi	Øe	Code	€	Code	€	
80	130	ATT080.INFALPAS		ATT080.RAFALPAS		1
100	150	ATT100.INFALPAS		ATT100.RAFALPAS		1
130	180	ATT130.INFALPAS		ATT130.RAFALPAS		1
150	200	ATT150.INFALPAS		ATT150.RAFALPAS		1
180	230	ATT180.INFALPAS		ATT180.RAFALPAS		1
200	250	ATT200.INFALPAS		ATT200.RAFALPAS		1
250	300	ATT250.INFALPAS		ATT250.RAFALPAS		1
300	350	ATT300.INFALPAS		ATT300.RAFALPAS		1

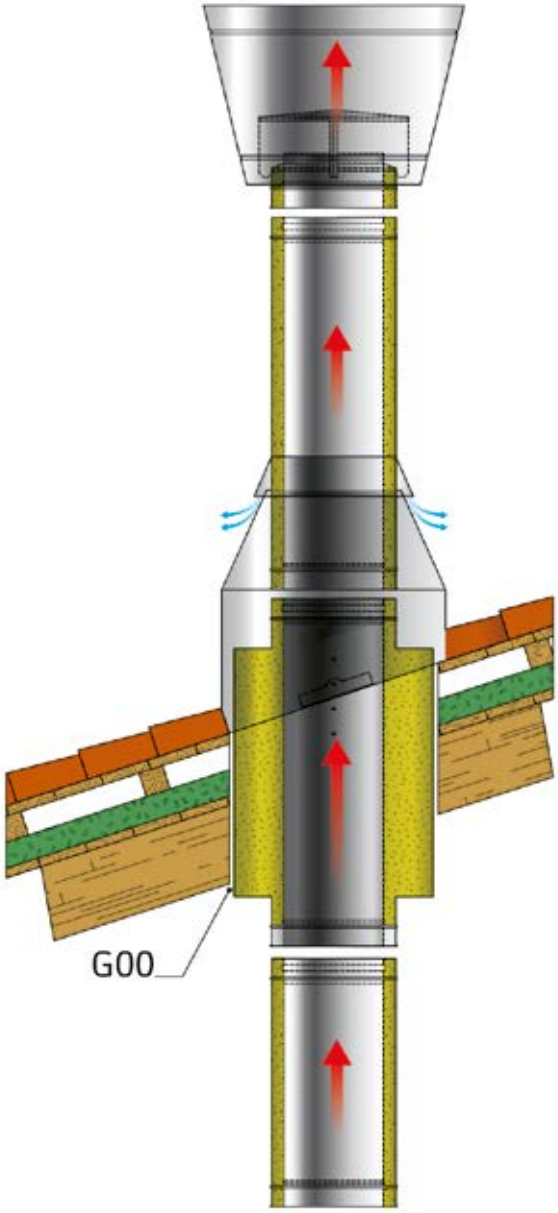

Schema di montaggio

Assembly scheme

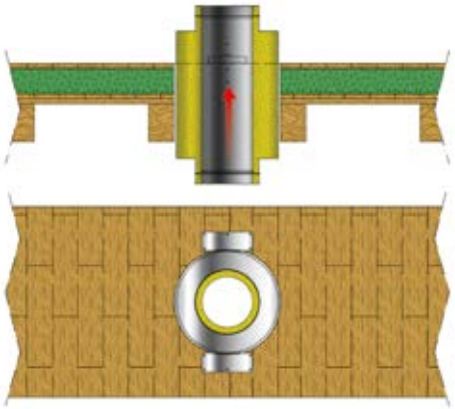

Esempio installazione a solaio piano
Example of installation on a flat floor

Dimensioni

Sizes

Ø ISO 25 (04 - 05)

Øi	Øe	Ø1	Ø2
80	130	130	280
100	150	150	300
130	180	180	350
150	200	200	350
180	230	230	400
200	250	250	400
250	300	300	450
300	350	350	500

Passaggio tetto SUPER ISO FIRE 1000 G0

Supporting combined roof passage SUPER ISO FIRE 1000 G0

Il "PASSAGGIO A TETTO SUPER ISO FIRE 1000 G0" è un elemento in doppia parete di spessore maggiorato, contenente dell' isolante ad altà densità, vale a dire con prestazioni di isolamento maggiore, che diventa parte integrante e componente della canna fumaria nel passaggio dei fumi al suo interno (per lo spessore consultare la tabella relativa al diametro richiesto). Questo elemento viene fissato al tetto o al solaio, tramite apposite staffe di sostegno (con silicato isolante tra materiali infiammabili e staffe, onde evitare la trasmissione del calore per contatto); le staffe sono regolabili sia in inclinazione che in altezza tramite appositi punti di presa predisposti nell'elemento, necessari alla regolazione stessa. Nella parte superiore ed inferiore del "PASSAGGIO A TETTO SUPER ISO FIRE 1000 G0" si devono montare gli elementi della serie ISO 25 (04 o 05) con il corretto diametro richiesto per l'installazione, tramite gli attacchi già predisposti, rendendo quindi il sistema unico. Questo elemento è adatto sia in fase di predisposizione della futura canna fumaria con la parte a tetto finita, sia in fase di installazione della canna fumaria completa, laddove vi sia la necessità particolare di sostenere il peso della stessa, affinché non gravi sulla parte sottostante (es. installazione a solaio con dispositivo termico perpendicolare alla canna fumaria). In questo modo si garantisce ulteriormente la sicurezza di isolamento delle parti soggette a possibile incendio, in particolare nel caso in cui venga a mancare la corretta manutenzione della canna fumaria ISO 25 (04 o 05) prevista obbligatoriamente dalla norma in vigore (UNI EN 10683), o in caso di errata installazione da parte dell'utente finale, non mantenendo ad esempio le distanze minime richieste e dichiarate nelle DOP. L'elemento "PASSAGGIO A TETTO SUPER ISO FIRE 1000 G0" è conforme alla normativa solo se installato in abbinamento con le canne fumarie doppia parete R2C ISO 25 (04 o 05).

The "SUPPORTING ROOF PASSAGE SUPER ISO FIRE 1000 G0" is a double-walled element of increased thickness, containing high-grade insulation density, i.e. with higher insulation performance, which becomes an integral part and component of the chimney in the passage of smokes inside it (for the thickness see the table relating to the required diameter). This element is fixed to the roof or to the attic, by means of special support brackets (with insulating silicate between flammable materials and brackets to avoid the transmission of heat by contact); the brackets are adjustable both in inclination and in height by means of special grip points predisposed in the element necessary for the adjustment itself. In the upper and lower part of the "SUPPORTING ROOF PASSAGE SUPER ISO FIRE 1000 G0" the elements of the ISO 25 (04 or 05) series must be installed with the correct diameter required for installation, using the connections already prepared, thus making the system unique. This element is suitable both in the preparation phase of the future chimney system with the finished roof part, both during the installation phase of the complete chimney, where there is a particular need to support the weight of the same, so that it does not affect the underlying part (e.g. ceiling installation with thermal device perpendicular to the chimney). In this way the insulation safety of the parts subject to possible fire is further guaranteed, in particular if it occurs lack of proper maintenance of the ISO 25 (04 or 05) chimney as required by the current standard (UNI EN 10683), or in case of incorrect installation by the end user, for example by not maintaining the minimum distances required and declared in the DOP. The element "SUPPORTING ROOF PASSAGE SUPER ISO FIRE 1000 G0" complies with the regulations only if installed in combination with the twin wall chimneys R2C ISO 25 (04 or 05).

ATT...-..1000G0

Passaggio tetto SUPER ISO FIRE 1000 G0

Supporting combined roof passage SUPER ISO FIRE 1000 G0

		Inox - Stainless Steel		Nero - Black		
Øi	Øe	Code	€	Code	€	
80	130	ATT080.IN1000G0		NER080.IN1000G0		1
100	150	ATT100.IN1000G0		NER100.IN1000G0		1
130	180	ATT130.IN1000G0		NER130.IN1000G0		1
150	200	ATT150.IN1000G0		NER150.IN1000G0		1
180	230	ATT180.IN1000G0		NER180.IN1000G0		1
200	250	ATT200.IN1000G0		NER200.IN1000G0		1
250	300	ATT250.IN1000G0		NER250.IN1000G0	-	1
300	350	ATT300.IN1000G0		NER300.IN1000G0	-	1

ATT...-..FALPAS

Faldale inclinato base piombo 5°÷30°

+ scossalina per passaggio tetto SUPER ISO FIRE 1000 G0

Sloped square flashing 5°÷30° lead base + collar for roof passage SUPER ISO FIRE 1000 G0

		Inox - Stainless Steel		Rame - Copper		
Øi	Øe	Code	€	Code	€	
80	130	ATT080.INFALPAS		ATT080.RAFALPAS		1
100	150	ATT100.INFALPAS		ATT100.RAFALPAS		1
130	180	ATT130.INFALPAS		ATT130.RAFALPAS		1
150	200	ATT150.INFALPAS		ATT150.RAFALPAS		1
180	230	ATT180.INFALPAS		ATT180.RAFALPAS		1
200	250	ATT200.INFALPAS		ATT200.RAFALPAS		1
250	300	ATT250.INFALPAS		ATT250.RAFALPAS		1
300	350	ATT300.INFALPAS		ATT300.RAFALPAS		1

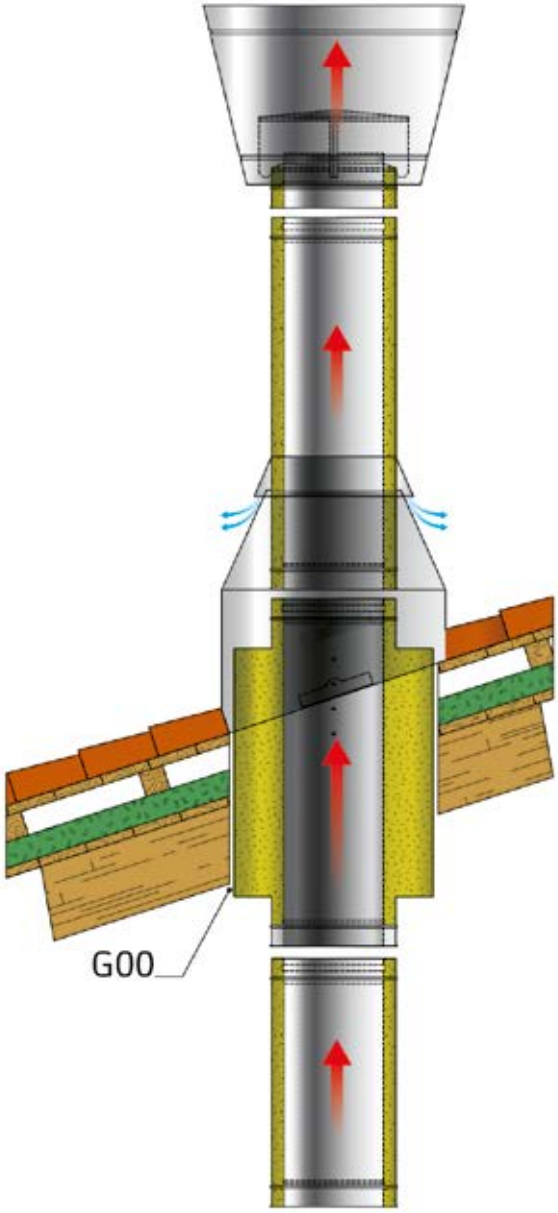

Schema di montaggio

Assembly scheme

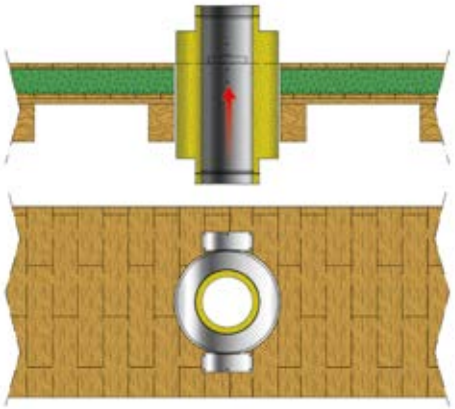

Esempio installazione a solaio piano
Example of installation on a flat floor

Dimensioni

Sizes

Ø ISO 25 804 - 05)

Øi	Øe	Ø1	Ø2
80	130	130	280
100	150	150	300
130	180	180	350
150	200	200	350
180	230	230	400
200	250	250	400
250	300	300	450
300	350	350	500

D5A...-25ROSPAS

Rosone piano 0°÷21°

Flat ring 0°÷21°

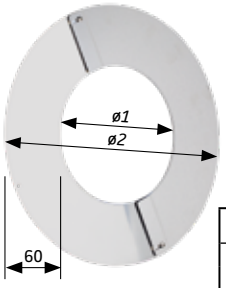

Ø1	Ø2	Øi	Øe	Aisi 304 Code	Aisi 304 €	Rame - Copper Code	Rame - Copper €	Nero - Black Code	Nero - Black €	
300	420	80	130	D5A080.25ROSPAS		DPR080.25ROSPAS		NER080.25ROSPAS		1
300	420	100	150	D5A100.25ROSPAS		DPR100.25ROSPAS		NER100.25ROSPAS		1
350	470	130	180	D5A130.25ROSPAS		DPR130.25ROSPAS		NER130.25ROSPAS		1
350	470	150	200	D5A150.25ROSPAS		DPR150.25ROSPAS		NER150.25ROSPAS		1
400	520	180	230	D5A180.25ROSPAS		DPR180.25ROSPAS		NER180.25ROSPAS		1
400	520	200	250	D5A200.25ROSPAS		DPR200.25ROSPAS		NER200.25ROSPAS		1
450	570	250	300	D5A250.25ROSPAS		DPR250.25ROSPAS		NER250.25ROSPAS		1
500	620	300	350	D5A300.25ROSPAS		DPR300.25ROSPAS		NER300.25ROSPAS		1

D5A...-25ROPACU

Rosone piano 20°÷40°

Flat ring 20°÷40°

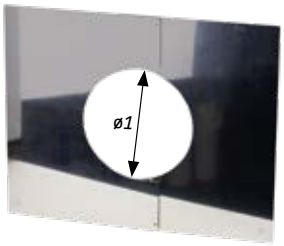

Øi	Øe	Ø1	Aisi 304 Code	Aisi 304 €	Rame - Copper Code	Rame - Copper €	Nero - Black Code	Nero - Black €	
80	130	300	D5A080.25ROPACU		DPR080.25ROPACU		NER080.25ROPACU		1
100	150	300	D5A100.25ROPACU		DPR100.25ROPACU		NER100.25ROPACU		1
130	180	350	D5A130.25ROPACU		DPR130.25ROPACU		NER130.25ROPACU		1
150	200	350	D5A150.25ROPACU		DPR150.25ROPACU		NER150.25ROPACU		1
180	230	400	D5A180.25ROPACU		DPR180.25ROPACU		NER180.25ROPACU		1
200	250	400	D5A200.25ROPACU		DPR200.25ROPACU		NER200.25ROPACU		1
250	300	450	D5A250.25ROPACU		DPR250.25ROPACU		NER250.25ROPACU		1
300	350	500	D5A300.25ROPACU		DPR300.25ROPACU		NER300.25ROPACU		1

D5A...-25TELPAS

Elemento telescopico serie Eco 25 a linee Pellet o Nero Ferro

Telescopic element for series Eco 25 to Pellet or Nero Ferro lines

MONO NERO (Pellet) PELLET 1,2 NERO FERRO Øi	ECO 25 Øi	ECO 25 Øi	Inox Stainless Steel Code	Inox Stainless Steel €	Nero - Black Code	Nero - Black €	
80	80	130	D5A080.25TELPAS		NER080.25TELPAS		1
100	100	150	D5A100.25TELPAS		NER100.25TELPAS		1
120	130	180	D5A120.25TELPAS		NER120.25TELPAS		1
130	130	180	D5A130.25TELPAS		NER130.25TELPAS		1
140	150	200	D5A140.25TELPAS		NER140.25TELPAS		1
150	150	200	D5A150.25TELPAS		NER150.25TELPAS		1
180	180	230	D5A180.25TELPAS		NER180.25TELPAS		1
200	200	250	D5A200.25TELPAS		NER200.25TELPAS		1

ISO 10 05

Sistema doppia parete isolato 10mm

Insulated twin wall system 10mm

ISO 10 05

Sistema doppia parete isolato 10mm - Insulated twin wall system 10mm

Descrizione - *Description*

Il sistema "ISO 10 05" è composto da elementi componibili rigidi con finitura lucida BA, e verniciatura nera RAL 9005 siliconica. Gli elementi sono realizzati con parete interna in acciaio inox AISI 316L (1.4404) di spessore 0,5 mm per i diametri Interni 80-100 mentre la parete esterna in acciaio inox AISI 304, conformi agli standard previsti dalla marcatura CE secondo la normativa EN 1856/1. La coibentazione è realizzata in lana minerale, alta densità spessore 10 mm, da blocco pressato per gli elementi lineari, e insufflata ad alta densità per gli elementi di connessione e accessori, tramite macchinari di ultima generazione. Gli elementi interni hanno un innesto a bicchiere maschio-femmina con sede della guarnizione a triplo labbro. Per la parete esterna è utilizzato un incastro a tenuta meccanica tramite l'utilizzo della fascetta di giunzione.

The "ISO 10 05" system is made up of rigid modular elements with BA glossy finish or black RAL 9005 silicone paint. The elements are made with an internal wall in AISI 316L (1.4404) stainless steel with a thickness of 0,5 mm for the internal diameters 80-100 while the external wall in AISI 304 stainless steel, compliant with the standards required by the CE marking according to the EN 1856-1 standard. The insulation is made of mineral wool, high density 10 mm thick, from a pressed block for the linear elements, and high density insuflated for the connection elements and accessories, using latest generation machinery. The elements have a male-female "glass slip on coupling" with a triple-lip seal seat. For the outer wall, a mechanical seal joint is guaranteed through the use of the locking band.

Applicazioni - *Applications*

"Condotti, canali da fumo, camini metallici, per evacuazione di fumi secchi o umidi, in pressione o depressione, dall'apparecchio all'atmosfera."

"Ducts, connecting flue pipes, metal chimneys for the evacuation of dry or wet smokes, under pressure or depression, from the appliance to the atmosphere."

Combustibili e utilizzo prodotto idoneo con - *Fuels and product use suitable for*

Applicazione del prodotto - *Application of the product*

Diametri disponibili - *Available diameters*

80/100 - 100/120

Guarnizioni - *Gaskets - Joints - Dichtungen*

Comprese e montate D.80/100 e D.100/120 per il diametro interno, esterno a richiesta.

Included and installed on D.80/100, D.100/120 in the internal diameter, for the external one they are upon request.

Descrizione del prodotto - *Description of the product*

A: Parete esterna Acciaio inox AISI 304 sp.5/10 - Cuprinox Sp.5/10 - RAL 9005
Outer wall Stainless steel AISI 304 th.5/10 - Cuprinox th.5/10 - RAL 9005

B: Parete interna AISI 316L (1.4404) Sp. 5/10
Inner wall Stainless steel AISI 316L (1.4404) th. 5/10

C: Isolante Alta Densità Min 90Kg/m3 - Sp.10mm
High-density insulation material Min. 90Kg/m3 - th.10mm

D: Guarnizione in silicone da (-90 a +200°C)
Silicone gasket from (-90°C to +200°C)

Designazione prodotto - *Designation of the product*

Marcatura del prodotto secondo la normativa europea: CE EN 1856-1.
Product marking according to the European rule: CE EN 1856-1.

Utilizzo con guarnizione - *Use with gasket*

EN 1856/1 09 : T200 - P1 - W - V2 - L50050 - O (xx) (D.80 -100 INTERNO - *D.80 -100 INTERNAL*)

SISTEMA CAMINO EN 1856/1: NORMA DI RIFERIMENTO - *CHIMNEY SYSTEM EN 1856/1: RULE OF REFERENCE*

T200: Classe di temperatura (200°C) - *Class of temperature (200°C)*
P1: Classe di pressione (P1: 200Pa) - *Class of pressure (P1: 200Pa)*
W: Resistenza e tenuta alla condensa (W: Umido) - *Resistance and condensation tightness (W: Wet)*
V2: Resistenza alla corrosione (Si) - *Resistance to corrosion (Yes)*
L50: Specifica materiale (acciaio 1.4404 AISI 316L) - *Specification of the material (stainless steel 1.4404 AISI 316L)*
050: Spessore Materiale (050 spessore 5/10) - *Thickness of the material (050 thickness 5/10)*
O: Resistenza al fuoco di fuliggine (O: no - G: si) - *Resistance to soot fire (O: no - G: yes)*
(xx): Distanza dai materiali combustibili in mm - *Distance from combustible materials in mm*
Distanza in condizioni di normale funzionamento: (30): dal D.80 Al D.100
Distance in standard working conditions: (30): from D.80 to D.100

Utilizzo senza guarnizione - *Use without gasket*

EN 1856/1 09 : T600 - N1 - D - V2 - L50050 - G (zz) (D.80 -100 INTERNO - *D.80 -100 INTERNAL*)

SISTEMA CAMINO EN 1856/1: NORMA DI RIFERIMENTO - *CHIMNEY SYSTEM EN 1856/1: RULE OF REFERENCE*
T600: Classe di temperatura (600°C) - *Class of temperature (600°C)*
N1: Classe di pressione (N1: 40Pa) - *Class of pressure (N1: 40Pa)*
D: Resistenza e tenuta alla condensa (D: secco) - *Resistance and condensation tightness (D: dry)*
V2: Resistenza alla corrosione (Si) - *Resistance to corrosion (Yes)*
L50: Specifica materiale (acciaio 1.4404 AISI 316L) - *Specification of the material (stainless steel 1.4404 AISI 316L)*
050: Spessore Materiale (050 spessore 5/10) - *Thickness of the material (050 thickness 5/10)*
G: Resistenza al fuoco di fuliggine (O: no - G: si) - *Resistance to soot fire (O: no - G: yes)*
(zzM): Distanza dai materiali combustibili in mm - M=misurato - *Distance from combustible materials in mm - M=measured*
Distanza in condizioni di fuoco di fuliggine: (120M) : dal D.80 Al D.100
Distance in conditions of soot fire: (120M): from D.80 to D.100

Per ulteriori designazioni scaricare le DOP aggiornate sul Sito : www.cannefumarier2c.it
In order to have further designations, please download updated DOP documents in our web site: www.cannefumarier2c.it

DP....-10LIN100

Elemento lineare L.1000

Linear element L.1000

Ø*i*	Ø*e*	Inox Stainless Steel Code	€	
80	100	DPA080.10LIN100		1
100	120	DPA100.10LIN100		1

DP....-10LIN050

Elemento lineare L.500

Linear element L.500

Ø*i*	Ø*e*	Inox Stainless Steel Code	€	
80	100	DPA080.10LIN050		1
100	120	DPA100.10LIN050		1

DP....-10LIN025

Elemento lineare L.250

Linear element L.250

Ø*i*	Ø*e*	Inox Stainless Steel Code	€	
80	100	DPA080.10LIN025		1
100	120	DPA100.10LIN025		1

DP....-10TELESC

Elemento telescopico

Telescopic element

Ø*i*	Ø*e*	Inox Stainless Steel Code	€	
80	100	DPA080.10TELESC		1
100	120	DPA100.10TELESC		1

DP....-10ALL90M

Raccordo a T 90°

90° Tee pipe fitting

Ø*i*	Ø*e*	Inox Stainless Steel Code	€	
80	100	DPA080.10ALL90M		1
100	120	DPA100.10ALL90M		1

DP....-10ALR08M

Raccordo a T 90° ridotto Ø80 MP Maschio

90° Tee pipe fitting reduced Ø80 SW Male

Ø*i*	Ø*e*	Inox Stainless Steel Code	€	
80	100	DPA080.10ALR80M		1
100	120	DPA100.10ALR80M		1

DP....-10ALR08F

Raccordo a T 90° ridotto Ø80 MP Femmina

90° Tee pipe fitting reduced Ø80 SW Female

Ø*i*	Ø*e*	Inox Stainless Steel Code	€	
80	100	DPA080.10ALR80F		1
100	120	DPA100.10ALR80F		1

DP....-10ISPTAP

Elemento di ispezione con tappo (200°C)

Inspection element with plug (200°C)

Ø*i*	Ø*e*	Inox Stainless Steel Code	€	
80	100	DPA080.10ISPTAP		1
100	120	DPA100.10ISPTAP		1

DP....-10ISP.HT

Elemento di ispezione con tappo HT (600°C)

Inspection element with HT plug (600°C)

Ø*i*	Ø*e*	Inox Stainless Steel Code	€	
80	100	DPA080.10ISP.HT		1
100	120	DPA100.10ISP.HT		1

DP....-10CURV30

Curva 30°

30° Bend

Ø i	Ø e	Inox Stainless Steel Code	€	
80	100	DPA080.10CURV30		1
100	120	DPA100.10CURV30		1

DP....-10CURV45

Curva 45°

45° Bend

Ø i	Ø e	Inox Stainless Steel Code	€	
80	100	DPA080.10CURV45		1
100	120	DPA100.10CURV45		1

DP....-10CURV90

Curva 90°

90° Bend

Ø i	Ø e	Inox Stainless Steel Code	€	
80	100	DPA080.10CURV90		1
100	120	DPA100.10CURV90		1

DP....-10TERMSE

Elemento di controllo fumi semplice con termometro

Simple smoke test element with thermometer

Ø*i*	Ø*e*	Inox Stainless Steel Code	€	
80	100	DPA080.10TERMSE		1
100	120	DPA100.10TERMSE		1

DP....-10RI1025

Riduttori doppia parete

Twin wall reducers

Ø*i*	Ø*e*	Inox Stainless Steel Code	€	
80/100	80/130	DPA080.10RI1025		1
100/120	100/150	DPA100.10RI1025		1

DP....-10AD080F

Adattatori doppia-mono parete

Twin-single wall adaptors

Ø*i*	Ø*e*	Inox Stainless Steel Code	€	
80/100	80/130	DPA080.10AD080F		1
100/120	100/150	DPA100.10AD080F		1

DP....-10AD080M

Adattatori doppia-mono parete

Twin-single wall adaptors

Øi	Øe	Inox Stainless Steel Code	€	
80/100	80/130	DPA080.10AD080M		1
100/120	100/150	DPA100.10AD080M		1

DP....-10PIAANC

Piastra di ancoraggio intermedia

Intermediate anchorage plate

Øi	Øe	Inox Stainless Steel Code	€	
80	100	DPA080.10PIAANC		1
100	120	DPA100.10PIAANC		1

MPA...-05SUPMUR

Supporto a muro 50÷80mm

Wall support 50÷80mm

Øi	Øe	Inox Stainless Steel Code	€	
80	100	MPA100.05SUPMUR		1
100	120	MPA120.05SUPMUR		1

MPA...-05FASSEM

Supporto a fascia 50÷80mm (solo fascia)

Band support 50÷80mm (only band)

Ø*i*	Ø*e*	Inox Stainless Steel Code	€	
80	100	MPA100.05FASSEM		1
100	120	MPA120.05FASSEM		1

DP....-10PARINF

Base di partenza chiusa con scarico inferiore

Starting closed base with bottom discharge

Ø*i*	Ø*e*	Inox Stainless Steel Code	€	
80	100	DPA080.10PARINF		1
100	120	DPA100.10PARINF		1

MPA...-04STAFMU

Staffa a muro 50÷80mm nervata

Moulded wall band 50÷80mm

Ø*i*	Ø*e*	Inox Stainless Steel Code	€	
80	100	MPA100.04STAFMU		1
100	120	MPA120.04STAFMU		1

MPA...-04DISREG

Prolunghe per staffa a muro nervata

Extensions for moulded wall band

MM	Inox Stainless Steel Code	€	
105	MPA105.04DISREG		1

MPA...-04SUPREG

Supporto ad alette regolabili

Support with adjustable wings

Øi	Øe	Inox Stainless Steel Code	€	
80	100	MPA100.04SUPREG		1
100	120	MPA120.04SUPREG		1

DP....-10RACCON

Scarico condensa con 3/4"

Closing drain cap with plug 3/4"

Øi	Øe	Inox Stainless Steel Code	€	
80	100	DPA080.10RACCON		1
100	120	DPA100.10RACCON		1

MPA...-05FASBLO

Fascetta di giunzione

Locking band

Øi	Øe	Inox Stainless Steel Code	€	
80	100	MPA100.05FASBLO		1
100	120	MPA120.05FASBLO		1

MPA...-04COLTAS

Collare di fissaggio con tassello

Locking clamp with anchor

Øi	Øe	Inox Stainless Steel Code	€	
80	100	MPA100.04COLTAS		1
100	120	MPA120.04COLTAS		1

MPA...-05RO21MP

Rosone piano 0°÷21°

Flat ring 0°÷21°

L (mm)	Øi	Øe	Inox Stainless Steel Code	€	
50	80	100	MPA100.05RO21MP		1
50	100	120	MPA120.05RO21MP		1

MPA...-05FALPIA

Faldale piano base inox

Flat flashing stainless steel base

Ø*i*	Ø*e*	Inox Stainless Steel Code	€	
80	100	MPA100.05FALPIA		1
100	120	MPA120.05FALPIA		1

MPA...-04FAPIPB

Faldale piano base piombo

Flat flashing lead base

Ø*i*	Ø*e*	Inox Stainless Steel Code	€	
80	100	MPA100.04FAPIPB		1
100	120	MPA120.04FAPIPB		1

MPA...-04FA0530

Faldale inclinato base piombo 5°÷30°

Sloped ring 5°÷30° lead base

Ø*i*	Ø*e*	Inox Stainless Steel Code	€	
80	100	MPA100.04FA0530		1
100	120	MPA120.04FA0530		1

MPA...-05SCOSSA

Scossalina per faldale

Collar for flashing

Ø*i*	Ø*e*	Inox Stainless Steel Code	€	
80	100	MPA100.05SCOSSA		1
100	120	MPA120.05SCOSSA		1

DP....-10TERANT

Terminale antivento

Anti-wind cowl

Ø*i*	Ø*e*	Inox Stainless Steel Code	€	
80	100	DPA080.10TERANT		1
100	120	DPA100.10TERANT		1

DP....-10TERPAR

Terminale parapioggia

Rain cowl

Ø*i*	Ø*e*	Inox Stainless Steel Code	€	
80	100	DPA080.10TERPAR		1
100	120	DPA100.10TERPAR		1

DP....-10TERCON

Terminale conico

Tapered cowl

Ø*i*	Ø*e*	Inox Stainless Steel Code	€	
80	100	DPA080.10TERCON		1
100	120	DPA100.10TERCON		1

MPA...-05GUASI2

Guarnizione

Gasket

Ø*i*	Silicone Code	€	
80	MPA080.05GUASI2		1
100	MPA100.05GUASI2		1

MPA...-05GUASI4

Guarnizione EPDM

Gasket

Ø*i*	EPDM Code	€	
80	MPA080.05GUASI4		1
100	MPA100.05GUASI4		1

ECO BLACK 05

Mono parete Inox 316L sp.5/10 verniciato nero pellet

Black coated Single wall SS 316L th. 5/10 pellet

ECO BLACK 05

Mono parete Inox 316L sp.5/10 verniciato nero pellet - Black coated Single wall SS 316L th. 5/10 pellet

Descrizione - *Description*

Il sistema "ECO BLACK 05" è composto da elementi componibili rigidi con spessore 0,5mm, finitura colore nero opaco con trattamento termico.
Gli elementi sono realizzati in acciaio inox AISI 316L (1.4404). Il prodotto è garantito per l'evacuazione dei prodotti della combustione delle stufe a pellet. NO LEGNA. Gli elementi hanno un innesto a bicchiere maschio-femmina con sede della guarnizione a triplo labbro. La tenuta meccanica è garantita tramite l'utilizzo della fascetta di giunzione.

The "ECO BLACK 05" system is composed of rigid modular elements with thickness of 0,5 mm, matt black color finishing with heat treatment. The products are manufactured in AISI 316L stainless steel (1.4404). The range is guaranteed for the evacuation of the combustion smokes of pellet stoves. NOT FOR WOOD. The elements have a male-female "glass slip on coupling" with a triple-lip seal seat. A mechanical seal joint is guaranteed through the use of the locking band.

Applicazioni - *Applications*

"Condotti, canali da fumo, camini metallici, per evacuazione di fumi secchi o umidi, in pressione o depressione, dall'apparecchio all'atmosfera o connessione apparecchio canna fumaria."

"Ducts, connecting flue pipes, metal chimneys for the evacuation of dry or wet smokes, under pressure or depression, from the appliance to the atmosphere, or connection from the appliance to the chimney."

Combustibili e utilizzo prodotto idoneo con - *Fuels and product use suitable for*

Applicazione del prodotto - *Application of the product*

Diametri disponibili - *Available diameters*

80 - 100 (spessore 0,5mm - *thickness 0,5mm - épaisseur 0,5mm - Dicke 0,5 mm*)

Guarnizioni - *Gaskets*

Comprese e montate sia per il D.80 al D.100. Ogni pezzo è imballato singolarmente.

Included and installed on both D.80 and D.100. Each piece is packed individually.

Descrizione del prodotto - *Description of the product*

A: Materiale AISI 316L (1.4404) Sp. 5/10
Material AISI 316L (1.4404) Th. 5/10

B: Verniciatura Resistenza 700°C Nero OPACO
Painting resistance 700°C matt black

C: Innesto a bicchiere Maschio - Femmina con sede guarnizione a triplo labbro
Male-female "glass slip on coupling" with a triple-lip seal seat

D: Guarnizione in silicone da (-90 a +200°C)
Silicone gasket from (-90°C to +200°C)

Designazione prodotto - *Designation of the product*

Marcatura del prodotto secondo la normativa europea: CE EN 1856-2.
Product marking according to the European rule: CE EN 1856-2.

Utilizzo con guarnizione - *Use with gasket*

EN 1856/2 09 : T200 - P1 - W - V2 - L50050 - O (50) (versione 5/10 spessore - *thickness 5/10*)

SISTEMA CAMINO EN 1856/2: NORMA DI RIFERIMENTO - *CHIMNEY SYSTEM EN 1856/2: RULE OF REFERENCE*

T200: Classe di temperatura (200°C) - *Class of temperature (200°C)*
P1: Classe di pressione (P1: 200Pa) - *Class of pressure (P1: 200Pa)*
W: Resistenza e tenuta alla condensa (W: Umido) - *Resistance and condensation tightness (W: Wet)*
V2: Resistenza alla corrosione (Si) - *Resistance to corrosion (Yes)*
L50: Specifica materiale (acciaio 1.4404 AISI 316L) - *Specification of the material (stainless steel 1.4404 AISI 316L)*
050: Spessore Materiale (050 spessore 5/10) - *Thickness of the material (050 thickness 5/10)*
O: Resistenza al fuoco di fuliggine (O: no - G: si) - *Resistance to soot fire (O: no - G: yes)*
(50): Distanza dai materiali combustibili in mm - *Distance from combustible materials in mm*

Distanza in condizioni di normale funzionamento: (50): dal D.80 Al D.100
Distance in standard working conditions: (50): from D.80 to D.100

Utilizzo senza guarnizione - *Use without gasket*

EN 1856/2 09 : T600 - N1 - D - V2 - L50050 - G (375NM) (versione 5/10 spessore - *thickness 5/10*)

SISTEMA CAMINO EN 1856/2: NORMA DI RIFERIMENTO - *CHIMNEY SYSTEM EN 1856/2: RULE OF REFERENCE*

T600: Classe di temperatura (600°C) - *Class of temperature (600°C)*
N1: Classe di pressione (N1: 40Pa) - *Class of pressure (N1: 40Pa)*
D: Resistenza e tenuta alla condensa (D: Secco) - *Resistance and condensation tightness (D: Dry)*
V2: Resistenza alla corrosione (Si) - *Resistance to corrosion (Yes)*
L50: Specifica materiale (acciaio 1.4404 AISI 316L) - *Specification of the material (stainless steel 1.4404 AISI 316L)*
050: Spessore Materiale (050 spessore 5/10) - *Thickness of the material (050 thickness 5/10)*
G: Resistenza al fuoco di fuliggine (O: no - G: si) - *Resistance to soot fire (O: no - G: yes)*
(375NM): Distanza dai materiali combustibili in mm - M=misurato - *Distance from combustible materials in mm - M=measured*

Distanza in condizioni di fuoco di fuliggine: (375NM): D.80 - (375NM): D.100
Distance in conditions of soot fire: (375NM): D.80 - (375NM): D.100

Per ulteriori designazioni scaricare le DOP aggiornate sul Sito : www.cannefumarier2c.it
In order to have further designations, please download updated DOP documents in our web site: www.cannefumarier2c.it

MPN...-05LIN200
Elemento lineare L.2000
Linear element L.2000

Ø i	Nero - Black Code	€	
80	MPN080.05LIN200		1
100	MPN100.05LIN200		1

MPN...-05LIN150
Elemento lineare L.1500
Linear element L.1500

Ø i	Nero - Black Code	€	
80	MPN080.05LIN150		1
100	MPN100.05LIN150		1

MPN...-05LIN100
Elemento lineare L.1000
Linear element L.1000

Ø i	Nero - Black Code	€	
80	MPN080.05LIN100		1
100	MPN100.05LIN100		1

MPN...-05LIN050
Elemento lineare L.500
Linear element L.500

Ø i	Nero - Black Code	€	
80	MPN080.05LIN050		1
100	MPN100.05LIN050		1

MPN...-05LIN025
Elemento lineare L.250
Linear element L.250

Ø i	Nero - Black Code	€	
80	MPN080.05LIN025		1
100	MPN100.05LIN025		1

MPN...-05TELESC
Elemento telescopico (completo)
Telescopic element (complete)

Ø i	Nero - Black Code	€	
80	MPN080.05TELESC		1
100	MPN100.05TELESC		1

MPN...-05DOPFEM
Elemento doppio bicchiere femmina
Double female muff

Ø i	Nero - Black Code	€	
80	MPN080.05DOPFEM		1
100	MPN100.05DOPFEM		1

MPN...-05DOPMAS
Elemento doppio maschio
Double male muff

Ø i	Nero - Black Code	€	
80	MPN080.05DOPMAS		1
100	MPN100.05DOPMAS		1

MPN...-05ALTAPM
Raccordo a T 90° (M) con tappo di chiusura
90° Tee pipe fitting (M) with closure plug

Ø i	Nero - Black Code	€	
80	MPN080.05ALTAPM		1
100	MPN100.05ALTAPM		1

MPN...-05ALTAPF
Raccordo a T 90° (F) con tappo di chiusura
90° Tee pipe fitting (F) with closure plug

Ø i	Nero - Black Code	€	
80	MPN080.05ALTAPF		1
100	MPN100.05ALTAPF		1

MPN...-05ALCORM
Raccordo a T 90° (M) ribassato con tappo di ispezione a volantino
90° lower Tee pipe fitting (M) with inspection plug and knob

Ø i	Nero - Black Code	€	
80	MPN080.05ALCORM		1
100	MPN100.05ALCORM		1

MPN...-05ALCORF
Raccordo a T 90° (F) ribassato con tappo di ispezione a volantino
90° lower Tee pipe fitting (F) with inspection plug and knob

Ø i	Nero - Black Code	€	
80	MPN080.05ALCORF		1
100	MPN100.05ALCORF		1

MPN...-05ALR80F

Raccordo a T 90° ridotto Ø80 (F) con tappo di chiusura

90° Tee pipe fitting reduced Ø80 (F) with closure cap

Ø i	Nero - Black Code	€	
80	-	-	-
100	MPN100.05ALR80F		1

MPN...-05ALC80F

Raccordo a T 90° ribassato ridotto Ø80 con tappo di ispezione a volantino

90° lower Tee pipe fitting reduced Ø80 with inspection plug and kno

Ø i	Nero - Black Code	€	
80	-	-	-
100	MPN080.05ALC80F		1

MPN...-05CURV15

Curva 15°

15° Bend

Ø i	Nero - Black Code	€	
80	MPN080.05CURV15		1
100	MPN100.05CURV15		1

MPN...-05CURV30

Curva 30°

30° Bend

Ø i	Nero - Black Code	€	
80	MPN080.05CURV30		1
100	MPN100.05CURV30		1

MPN...-05CURV45

Curva 45°

45° Bend

Ø i	Nero - Black Code	€	
80	MPN080.05CURV45		1
100	MPN100.05CURV45		1

MPN...-05CURV90

Curva 90°

90° Bend

Ø i	Nero - Black Code	€	
80	MPN080.05CURV90		1
100	MPN100.05CURV90		1

MPN...-05CUR90M
Curva 90° doppio maschio
90° Bend double male

Øi	Nero - Black Code	€	
80	MPN080.05CUR90M		1
100	MPN100.05CUR90M		1

MPN...-05CURISP
Curva 90° con ispezione (200°C)
90° bend with inspection (200°C)

Øi	Nero - Black Code	€	
80	MPN080.05CURISP		1
100	MPN100.05CURISP		1

MPN...-05F10M08
Riduzioni-Aumento Ø100F-Ø80M
Reducer-Enlarger Ø100F-Ø80M

Øi	Nero - Black Code	€	
80	-	-	-
100	MPN100.05F10M08		1

MPN...-05M10F08
Riduzioni-Aumento Ø100M-Ø80F
Reducer-Enlarger Ø100M-Ø80F

Øi	Nero - Black Code	€	
80	-	-	-
100	MPN100.05M10F08		1

MPN...-05M10M08
Riduzioni-Aumento Ø100M-Ø80M
Reducer-Enlarger Ø100M-Ø80M

Øi	Nero - Black Code	€	
80	-	-	-
100	MPN100.05M10M08		1

MPN...-05F10F08
Riduzioni-Aumento Ø100F-Ø80F
Reducer-Enlarger Ø100F-Ø80F

Øi	Nero - Black Code	€	
80	-	-	-
100	MPN100.05F10F08		1

MPN...-05ROSSEM

Rosone semplice

Simple ring

Ø i	Nero - Black Code	€	
80	MPN080.05ROSSEM		1
100	MPN100.05ROSSEM		1

MPN...-05ROSSIL

Rosone in silicone EPDM nero

Black EPDM silicone ring

Ø i	Nero - Black Code	€	
80	MPN080.05ROSSIL		1
100	MPN100.05ROSSIL		1

MPN...-05ROSMUR

Rosone a muro 180mm

Wall ring

Ø i	Nero - Black Code	€	
80	MPN080.05ROSMUR		1
100	MPN100.05ROSMUR		1

MPN...-05ROSMAG

Rosone a muro maggiorato 250mm

Increased wall Ring

Ø i	Nero - Black Code	€	
80	MPN080.05ROSMAG		1
100	MPN100.05ROSMAG		1

MPN...-05ROSUNI

Rosone a muro “unico telescopico”

Wall ring "telescopic unico"

Ø i	Nero - Black Code	€	
80	MPN080.05ROSUNI		1
100	MPN100.05ROSUNI		1

MPN...-05ROTE80

Rosone a muro “unico telescopico” ridotto

Reduced wall ring "telescopic unico"

Ø i	Nero - Black Code	€	
80	-	-	-
100	MPN100.05ROTE80		1

MPN...-05TAPVOL
Tappo di ispezione con volantino
Plug for inspection with knob

Ø i	Nero - Black Code	€	
80	MPN080.05TAPVOL		1
100	MPN100.05TAPVOL		1

MPN...-05FASBLO
Fascetta di giunzione
Locking band

Ø i	Nero - Black Code	€	
80	MPN080.05FASBLO		1
100	MPN100.05FASBLO		1

MPN...-05TAPFEM
Tappo di chiusura
Closing cap

Ø i	Nero - Black Code	€	
80	MPN080.05TAPFEM		1
100	MPN100.05TAPFEM		1

MPN...-05COLTAS
Collare di fissaggio con tassello
Locking clamp with anchor

Ø i	Nero - Black Code	€	
80	MPN080.05COLTAS		1
100	MPN100.05COLTAS		1

MPN...-05COTALU
Collare di fissaggio con tassello lungo
Locking clamp with long anchor

Ø i	Nero - Black Code	€	
80	MPN080.05COTALU		1
100	MPN100.05COTALU		1

MPN...-05STAFMU
Staffa a muro regolabile
Adjustable wall band

Ø i	Nero - Black Code	€	
80	MPN080.05STAFMU		1
100	MPN100.05STAFMU		1

MPN...-05TERANT
Terminale antivento
Anti-wind cowl

Ø i	Nero - Black Code	€	
80	MPN080.05TERANT		1
100	MPN100.05TERANT		1

MPN...-05ROSGAM
Terminale "Gas" con griglia
"Gas" ending part with grid

Ø i	Nero - Black Code	€	
80	MPN080.05ROSGAM		1
100	MPN100.05ROSGAM		1

MPN...-05TERTAM
Terminale orizzontale (M)
Horizontal ending part (M)

Ø i	Nero - Black Code	€	
80	MPN080.05TERTAM		1
100	MPN100.05TERTAM		1

MPN...-05TERTAF
Terminale orizzontale (F)
Horizontal ending part (F)

Ø i	Nero - Black Code	€	
80	MPN080.05TERTAF		1
100	MPN100.05TERTAF		1

MPN...-05DOPCUR
Doppia curva (spostamento 75mm)
Double Bend (deviation 75mm)

Ø i	Nero - Black Code	€	
80	MPN080.05DOPCUR		1
100	MPN100.05DOPCUR		1

MPN...-05ELCOFU
Elemento di controllo fumi semplice
Simple smoke test element

Ø i	Nero - Black Code	€	
80	MPN080.05ELCOFU		1
100	MPN100.05ELCOFU		1

MPA...-05GUASI2

Guarnizione

Gasket

Ø i	Nero - Black Code	€	
80	MPA080.05GUASI2		1
100	MPA100.05GUASI2		1

ACCSPR.NEVERNHT

Bomboletta colore 400ml

Spray can 400ml

Nero - Black Code	€	
ACCSPR.NEVERNHT		1

IRON PELLET 1,2

Ferro verniciato nero sp.1,2mm pellet

Mild steel black coated th.1,2mm pellet

IRON PELLET 1,2

Ferro verniciato nero sp.1,2mm pellet - Mild steel black coated th.1,2mm pellet

Descrizione - *Description - Beschreibung*

Il sistema "IRON PELLET 1,2" è composto da elementi componibili rigidi con spessore 1,2mm, finitura colore nero opaco, con trattamento termico. Gli elementi sono realizzati in acciaio al carbonio. Il prodotto è garantito per l'evacuazione dei prodotti della combustione delle stufe a pellet. NO LEGNA. Gli elementi hanno un innesto a bicchiere maschio-femmina con sede della guarnizione a triplo labbro.

The "IRON PELLET 1,2" system is composed of rigid modular elements with thickness 1,2 mm, matt black color finishing with heat treatment. The products are manufactured in carbon steeL.The range is guaranteed for the evacuation of the combustion smokes of pellet stoves. NOT FOR WOOD. The elements have a male-female "glass slip on coupling" with a triple-lip seal seat.

Applicazioni - *Applications*

"Condotti, canali da fumo, camini metallici, per evacuazione di fumi secchi in pressione o depressione, dall'apparecchio all'atmosfera o connessione apparecchio canna fumaria."

"Ducts, connecting flue pipes, metal chimneys for the evacuation of dry or wet smokes, under pressure or depression, from the appliance to the atmosphere, or connection from the appliance to the chimney."

Combustibili e utilizzo prodotto idoneo con - *Fuels and product use suitable for*

Applicazione del prodotto - *Application of the product*

Diametri disponibili - *Available diameters*

80 - 100 (spessore 1,2mm - *thickness 1,2mm - épaisseur 1,2mm - Dicke 1,2 mm*)

Guarnizioni - *Gaskets*

Comprese e montate sia per il D.80 al D.100. Ogni pezzo è imballato singolarmente.

Included and installed on both D.80 and D.100. Each piece is packed individually.

Descrizione del prodotto - *Description of the product*

A: Materiale Acciaio al carbonio - 12/10
Material carbon steel - 12/10

B: Verniciatura a base siliconica Nero Lucido
Painting with silicone base Bright Black

C: Innesto a bicchiere Maschio - Femmina con sede guarnizione a triplo labbro
Male-female "glass slip on coupling" with a triple-lip seal seat

D: Guarnizione in silicone da (-90 a +200°C)
Silicone gasket from (-90°C to +200°C)

Designazione prodotto - *Designation of the product*

Marcatura del prodotto secondo la normativa europea: CE EN 1856-2.
Product marking according to the European rule: CE EN 1856-2.

IRON PELLET 1,2

Utilizzo con guarnizione - *Use with gasket*

EN 1856/2 09 : T200 - P1 - D - Vm - L01120 - O (30M)

SISTEMA CAMINO EN 1856/2: NORMA DI RIFERIMENTO - *CHIMNEY SYSTEM EN 1856/2: RULE OF REFERENCE*

T200: Classe di temperatura (200°C) - *Class of temperature (200°C)*
P1: Classe di pressione (P1: 200Pa) - *Class of pressure (P1: 200Pa)*
D: Resistenza e tenuta alla condensa (D: Secco) - *Resistance and condensation tightness (D: Dry)*
Vm: Resistenza alla corrosione (No) - *Resistance to corrosion (No)*
L01: specifica materiale (acciaio al carbonio) - *Specification of the material (carbon steel)*
120 : Spessore Materiale (120 spessore 12/10) - *Thickness of the material (120 thickness 12/10)*
O: Resistenza al fuoco di fuliggine (O: no - G: si) - *Resistance to soot fire (O: no - G: yes)*
(xxM): distanza dai materiali combustibili in mm- M : misurato - *Distance from combustible materials in mm - M: measured*

Distanza in condizioni di normale funzionamento: (30M): dal D.80 Al D.100
Distance in standard working conditions: (30M): from D.80 to D.100

Utilizzo senza guarnizione - *Use without gasket*

EN 1856/2 09 : T600 - N1 - D - Vm - L01120 - G (375NM)

SISTEMA CAMINO EN 1856/2: NORMA DI RIFERIMENTO - *CHIMNEY SYSTEM EN 1856/2: RULE OF REFERENCE*
T600: Classe di temperatura (600°C) - *Class of temperature (600°C)*
N1: Classe di pressione (N1: 40Pa) - *Class of pressure (N1: 40Pa)*
D: Resistenza e tenuta alla condensa (D: Secco) - *Resistance and condensation tightness (D: Dry)*
Vm: Resistenza alla corrosione (No) - *Resistance to corrosion (No)*
L01: specifica materiale (acciaio al carbonio) - *Specification of the material (carbon steel)*
120 : Spessore Materiale (120 spessore 12/10) - *Thickness of the material (120 thickness 12/10)*
G: Resistenza al fuoco di fuliggine (O: no - G: si) - *Resistance to soot fire (O: no - G: yes)*
(zzNM): distanza dai materiali combustibili in mm - NM= non misurato - *Distance from combustible materials in mm - NM= not measured*

Distanza in condizioni di fuoco di fuliggine: (375NM): D.80 - (375NM): D.100
Distance in conditions of soot fire: (375NM): D.80 - (375NM): D.100

Per ulteriori designazioni scaricare le DOP aggiornate sul Sito : www.cannefumarier2c.it
In order to have further designations, please download updated DOP documents in our web site: www.cannefumarier2c.it

FEV...-12LIN200
Elemento lineare L.2000
Linear element L.2000

Ø i	Nero - Black Code	€	
80	FEV080.12LIN200		1
100	FEV100.12LIN200		1

FEV...-12LIN150
Elemento lineare L.1500
Linear element L.1500

Ø i	Nero - Black Code	€	
80	FEV080.12LIN150		1
100	FEV100.12LIN150		1

FEV...-12LIN100
Elemento lineare L.1000
Linear element L.1000

Ø i	Nero - Black Code	€	
80	FEV080.12LIN100		1
100	FEV100.12LIN100		1

FEV...-12LIN050
Elemento lineare L.500
Linear element L.500

Ø i	Nero - Black Code	€	
80	FEV080.12LIN050		1
100	FEV100.12LIN050		1

FEV...-12LIN025
Elemento lineare L.250
Linear element L.250

Ø i	Nero - Black Code	€	
80	FEV080.12LIN025		1
100	FEV100.12LIN025		1

FEV...-12TELINT
Elemento telescopico (elemento singolo)
Telescopic element (single element)

Ø i	Nero - Black Code	€	
80	FEV080.12TELINT		1
100	FEV100.12TELINT		1

FEV...-12DOPFEM
Elemento doppio bicchiere femmina
Double female muff

Ø i	Nero - Black Code	€	
80	FEV080.12DOPFEM		1
100	FEV100.12DOPFEM		1

FEV...-12DOPMAS

Elemento doppio maschio

Double male muff

Ø i	Nero - Black Code	€	
80	FEV080.12DOPMAS		1
100	FEV100.12DOPMAS		1

FEV...-12ALTAPF

Raccordo a T 90° con tappo chiuso FFM

90° Tee pipe fitting with closed cap FFM

Ø i	Nero - Black Code	€	
80	FEV080.12ALTAPF		1
100	FEV100.12ALTAPF		1

FEV...-12ALTAPM

Raccordo a T 90° con tappo chiuso MFM

90° Tee pipe fitting with closed cap MFM

Ø i	Nero - Black Code	€	
80	FEV080.12ALTAPM		1
100	FEV100.12ALTAPM		1

FEV...-12ALCORF

Raccordo a T 90° chiuso con ispezione

90° Tee pipe fitting with back inspection

Ø i	Nero - Black Code	€	
80	FEV080.12ALCORF		1
100	FEV100.12ALCORF		1

FEV...-12ALTR80

Raccordo a T 90° Ø100 ridotto Ø80 F

90° Tee pipe fitting Ø100 reduced Ø80 female

Ø i	Nero - Black Code	€	
80	-	-	-
100	FEV100.12ALTR80		1

FEV...-12CURV30

Curva 30°

30° Bend

Ø i	Nero - Black Code	€	
80	FEV080.12CURV30		1
100	FEV100.12CURV30		1

FEV...-12CURV45

Curva 45°

45° Bend

Ø i	Nero - Black Code	€	
80	FEV080.12CURV45		1
100	FEV100.12CURV45		1

FEV...-12CURV90

Curva 90°

90° Bend

Ø i	Nero - Black Code	€	
80	FEV080.12CURV90		1
100	FEV100.12CURV90		1

FEV...-12CURISP

Curva 90° con ispezione

90° Bend with inspection

Ø i	Nero - Black Code	€	
80	FEV080.12CURISP		1
100	FEV100.12CURISP		1

FEV...-12CU2S90

Curva 90° due settori

90° Two sectors bend

Ø i	Nero - Black Code	€	
80	FEV080.12CU2S90		1
100	FEV100.12CU2S90		1

FEV...-12F10M08

Riduzione-Aumento 100F-80M

Reducer-Enlarger 100F-80M

Ø i	Nero - Black Code	€	
80	-	-	-
100	FEV100.12F10M08		1

FEV...-12M10F08

Riduzione-Aumento 100M-80F

Reducer-Enlarger 100M-80F

Ø i	Nero - Black Code	€	
80	-	-	-
100	FEV080.12M10F08		1

FEV...-12F10F08

Riduzione-Aumento 100F-80F

Reducer-Enlarger 100F-80F

Ø i	Nero - Black Code	€	
80	-	-	-
100	FEV080.12F10F08		1

FEV...-12ROSSEM

Rosone semplice

Simple ring

Øi	Nero - Black Code	€	
80	FEV080.12ROSSEM		1
100	FEV100.12ROSSEM		1

FEV...-12ROSMA20

Rosone semplice con 3 fori

Simple ring with 3 holes

Øi	Nero - Black Code	€	
80	FEV080.12ROSMA20		1
100	-	-	-

MPN...-05ROSSIL

Rosone in silicone

Silicone ring

Øi	Nero - Black Code	€	
80	MPN080.05ROSSIL		1
100	MPN080.05ROSSIL		1

FEV...-12ROTE25

Passaggio a muro "unico" Ø250 (in battuta)

Wall fitting "unico" Ø250 (flush)

Øi	Nero - Black Code	€	
80	FEV080.12ROTE25		1
100	FEV100.12ROTE25		1

FEV...-12ROTEFF

Passaggio a muro "unico" Ø250 (in battuta FF)

Wall fitting "unico" Ø250 (flush FF)

Øi	Nero - Black Code	€	
80	FEV080.12ROTEFF		1
100	-	-	-

FEV...-12ROTE18

Rosone a muro "unico" Ø180 (in battuta)

Wall fitting "unico" Ø180 (flush)

Øi	Nero - Black Code	€	
80	FEV080.12ROTE18		1
100	FEV100.12ROTE18		1

FEV...-12ROSMAG

Rosone a muro "unico" Ø250 (passante)

Wall ring "unico" Ø250 (passing)

Øi	Nero - Black Code	€	
80	FEV080.12ROSMAG		1
100	FEV100.12ROSMAG		1

FEV...-12ROTERI

Rosone a muro "unico" Ø180 (passante)

Wall ring "unico" Ø180 (passing)

Øi	Nero - Black Code	€	
80	FEV080.12ROTERI		1
100	FEV100.12ROTERI		1

MPN...-05ROSUNI

Rosone a muro “unico telescopico”

Wall ring "telescopic unico"

Øi	Nero - Black Code	€	
80	MPN080.05ROSUNI		1
100	MPN100.05ROSUNI		1

FEV...-12ROSFLO

Rosone a muro flottante

Wall ring

Ø i	Nero - Black Code	€	
80	FEV080.12ROSFLO		1
100	FEV100.12ROSFLO		1

FEV...-12ROSMEZ

Rosone a muro maschio-femmina

Wall ring male-female

Ø i	Nero - Black Code	€	
80	FEV080.12ROSMEZ		1
100	FEV100.12ROSMEZ		1

FEV...-12COLTAS

Collare di fissaggio con tassello

Locking clamp with anchor

Ø i	Nero - Black Code	€	
80	FEV080.12COLTAS		1
100	FEV100.12COLTAS		1

FEV...-12STAFMU

Staffa a muro regolabile

Adjustable wall band

Ø i	Nero - Black Code	€	
80	FEV080.12STAFMU		1
100	FEV100.12STAFMU		1

FEV...-12CONFUM

Elemento di controllo fumi semplice

Simple smoke test element

Ø i	Nero - Black Code	€	
80	FEV080-12CONFUM		1
100	FEV100-12CONFUM		1

ACCSPR.12FERVER

Bomboletta colore

Spray can

Nero - Black Code	€	
ACCSPR.12FERVER		1

FEV...-12GUASIL

Guarnizione

Gasket

Ø i	Nero - Black Code	€	
80	FEV080.12GUASIL		1
100	FEV100.12GUASIL		1

IRON WOOD 2.0

Ferro verniciato nero sp.2mm legna

Mild steel black coated th.2mm wood

IRON WOOD 2.0

Ferro verniciato nero sp.2mm legna - Mild steel black coated th.2mm wood

Descrizione - *Description*

Il sistema "IRON WOOD 2.0" è composto da elementi componibili rigidi in acciaio al carbonio, con finitura colore nero opaco a base siliconica e trattamento termico. Il prodotto è garantito per le alte temperature, applicato per l'evacuazione dei prodotti della combustione di caminetti, stufe e cucine a legna. Gli elementi hanno un innesto a bicchiere maschio-femmina con incastro rastremato.

The system "IRON WOOD 2.0" is composed of rigid modular elements in carbon steel, with a silicon-based matt black finish and heat treatment. The product is guaranteed for high temperatures, and it is applied for the evacuation of the combustion products of fireplaces, stoves and wood-burning cookers. The elements have a male-female "glass slip on coupling" with a tapered joint.

Applicazioni - *Applications*

"Canali da fumo per evacuazione di fumi secchi in depressione, dall'apparecchio all'atmosfera o connessione apparecchio canna fumaria."

"Connecting flue pipes for the evacuation of dry smokes in depression, from the appliance to the atmosphere or connection of the appliance to the chimney system."

Combustibili e utilizzo prodotto idoneo con - *Fuels and product use suitable for*

Applicazione del prodotto - *Application of the product*

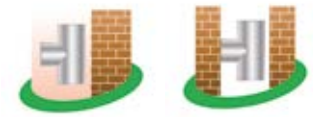

Diametri disponibili - *Available diameters*

120 - 130 - 150 - 180 - 200 (spessore 2mm - *thickness 2mm*)

Descrizione del prodotto - *Description of the product*

A: Acciaio al carbonio spessore 2mm
Carbon steel thickness 2mm

B: Verniciatura resistenza 1000°C nero opaco
Painting resistance 1000°C matt black

C: Innesto maschio rastremato- femmina
Joint tapered male-female

D: Privo di guarnizione, tenuta per dilatazione termica
Without gasket, tightness by thermal expansion

Designazione prodotto - *Designation of the product*

Marcatura del prodotto secondo la normativa europea: EN 1856-2.
Product marking according to the European rule: EN 1856-2.

IRON WOOD 2.0

Utilizzo senza guarnizione - *Use without gasket*

EN 1856/2 09 : T600 - N1 - D - Vm - L01200 - G (zz) (versione 2mm spessore - *2mm thickness*)

SISTEMA CAMINO EN 1856/2: NORMA DI RIFERIMENTO - *CHIMNEY SYSTEM EN 1856/2: RULE OF REFERENCE*

T600: Classe di temperatura (600°C) - *Class of temperature (600°C)*

N1: Classe di pressione (N1: 40Pa) - *Class of pressure (N1: 40Pa)*

D: Resistenza e tenuta alla condensa (D: Secco) - *Resistance and condensation tightness (D: Dry)*

Vm: Resistenza alla corrosione (No) - *Resistance to corrosion (No)*

L01: specifica materiale (acciaio al carbonio) - *Specification of the material (carbon steel)*

200 : Spessore Materiale (200 spessore 2mm) - *Thickness of the material (200 thickness 2mm)*

G: Resistenza al fuoco di fuliggine (O: no - G: si) - *Resistance to soot fire (O: no - G: yes)*

(zzM): distanza dai materiali combustibili in mm - M= misurato - *Distance from combustible materials in mm - M= measured*

Distanza in condizioni di fuoco di fuliggine: D.120-200 G800M
Distance in conditions of soot fire: D.120-200 G800M

Per ulteriori designazioni scaricare le DOP aggiornate sul Sito : www.cannefumarier2c.it
In order to have further designations, please download updated DOP documents in our web site: www.cannefumarier2c.it

FEV...-20LIN100

Elemento lineare L.1000

Linear element L.1000

Øi	Ferro - *Mild steel* Code	€	
120	FEV120.20LIN100		1
130	FEV130.20LIN100		1
140	FEV140.20LIN100		1
150	FEV150.20LIN100		1
180	FEV180.20LIN100		1
200	FEV200.20LIN100		1

FEV...-20LIN050

Elemento lineare L.500

Linear element L.500

Øi	Ferro - *Mild steel* Code	€	
120	FEV120.20LIN050		1
130	FEV130.20LIN050		1
140	FEV140.20LIN050		1
150	FEV150.20LIN050		1
180	FEV180.20LIN050		1
200	FEV200.20LIN050		1

FEV...-20LIN025

Elemento lineare L.250

Linear element L.250

Øi	Ferro - *Mild steel* Code	€	
120	FEV120.20LIN025		1
130	FEV130.20LIN025		1
140	FEV140.20LIN025		1
150	FEV150.20LIN025		1
180	FEV180.20LIN025		1
200	FEV200.20LIN025		1

FEV...-20DOPANT

Elemento doppio bicchiere femmina con anello anti condensa

Double female muff with anticondensation ring

Øi	Ferro - *Mild steel* Code	€	
120	FEV120.20DOPANT		1
130	FEV130.20DOPANT		1
140	FEV140.20DOPANT		1
150	FEV150.20DOPANT		1
180	FEV180.20DOPANT		1
200	FEV200.20DOPANT		1

FEV...-20CONFUM

Elemento lineare con valvola a serranda

Linear element with gate valve

Øi	Ferro - *Mild steel* Code	€	
120	FEV120.20CONFUM		1
130	FEV130.20CONFUM		1
140	FEV140.20CONFUM		1
150	FEV150.20CONFUM		1
180	FEV180.20CONFUM		1
200	FEV200.20CONFUM		1

FEV...-20ALTAPF

Raccordo a T 90° con tappo di chiusura

90° Tee pipe fitting with closure cap

Øi	Ferro - *Mild steel* Code	€	
120	FEV120.20ALTAPF		1
130	FEV130.20ALTAPF		1
140	FEV140.20ALTAPF		1
150	FEV150.20ALTAPF		1
180	FEV180.20ALTAPF		1
200	FEV200.20ALTAPF		1

FEV...-20CURV45
Curva 45°
45° Bend

Ø i	Ferro - *Mild steel* Code	€	
120	FEV120.20CURV45		1
130	FEV130.20CURV45		1
140	FEV140.20CURV45		1
150	FEV150.20CURV45		1
180	FEV180.20CURV45		1
200	FEV200.20CURV45		1

FEV...-20CURV90
Curva 90°
90° Bend

Ø i	Ferro - *Mild steel* Code	€	
120	FEV120.20CURV90		1
130	FEV130.20CURV90		1
140	FEV140.20CURV90		1
150	FEV150.20CURV90		1
180	FEV180.20CURV90		1
200	FEV200.20CURV90		1

FEV...-20CURGIR
Curva 90° girevole con ispezione
90° Swivel bend with door

Ø i	Ferro - *Mild steel* Code	€	
120	FEV120.20CURGIR		1
130	FEV130.20CURGIR		1
140	FEV140.20CURGIR		1
150	FEV150.20CURGIR		1
180	FEV180.20CURGIR		1
200	FEV200.20CURGIR		1

FEV...-20CURISP
Curva 90° con ispezione
90° Bend with door

Ø i	Ferro - *Mild steel* Code	€	
120	FEV120.20CURISP		1
130	FEV130.20CURISP		1
140	FEV140.20CURISP		1
150	FEV150.20CURISP		1
180	FEV180.20CURISP		1
200	FEV200.20CURISP		1

FEV...-20ROSELI
Rosone ellittico per innesto a 45°
Eliptical ring

Ø i	Ferro - *Mild steel* Code	€	
120	FEV120.20ROSELI		1
130	FEV130.20ROSELI		1
140	FEV140.20ROSELI		1
150	FEV150.20ROSELI		1
180	FEV180.20ROSELI		1
200	FEV200.20ROSELI		1

FEV...-20ROSBOM
Rosone semplice
Simple ring

Ø i	Ferro - *Mild steel* Code	€	
120	FEV120.20ROSBOM		1
130	FEV130.20ROSBOM		1
140	FEV140.20ROSBOM		1
150	FEV150.20ROSBOM		1
180	FEV180.20ROSBOM		1
200	FEV200.20ROSBOM		1

FEV...-20TELESC

Elemento telescopico (parte interna - elemento singolo)

Telescopic element (internal part single element)

Øi	Ferro - *Mild steel* Code	€	
120	FEV120.20TELESC		1
130	FEV130.20TELESC		1
140	FEV140.20TELESC		1
150	FEV150.20TELESC		1
180	FEV180.20TELESC		1
200	FEV200.20TELESC		1

FEV...-20DOPMAS

Elemento doppio maschio

Double male muff

Øi	Ferro - *Mild steel* Code	€	
120	FEV120.20DOPMAS		1
130	FEV130.20DOPMAS		1
140	FEV140.20DOPMAS		1
150	FEV150.20DOPMAS		1
180	FEV180.20DOPMAS		1
200	FEV200.20DOPMAS		1

FEV...-20ROTELU

Rosone telescopico

Telescopic ring

Øi	Ferro - *Mild steel* Code	€	
120	FEV120.20ROTELU		1
130	FEV130.20ROTELU		1
140	FEV140.20ROTELU		1
150	FEV150.20ROTELU		1
180	FEV180.20ROTELU		1
200	FEV200.20ROTELU		1

FEV...-20ROTECO

Raccordo a parete con rosone

Wall adaptor with hole cover

Øi	Ferro - *Mild steel* Code	€	
120	FEV120.20ROTECO		1
130	FEV130.20ROTECO		1
140	FEV140.20ROTECO		1
150	FEV150.20ROTECO		1
180	FEV180.20ROTECO		1
200	FEV200.20ROTECO		1

FEV...-20F..M..

Riduzione

Reducer

Øi: Diametro maggiore
Ør: Diametro ridotto

Øi	Ferro - *Mild steel* Code	€	
130	FEV130.20F(Øi)M(Ør)		1
150	FEV150.20F(Øi)M(Ør)		1

FEV...-20M..F..

Aumento

Enlargers

Øi: Diametro maggiore
Ør: Diametro ridotto

Øi	Ferro - *Mild steel* Code	€	
130	FEV130.20M(Øi)F(Ør)		1
150	FEV150.20M(Øi)F(Ør)		1

FEV...-20TECOFU

Elemento di controllo fumi semplice

Simple smoke test element

Ø i	Ferro - *Mild steel* Code	€	
120	FEV120.20TECOFU		1
130	FEV130.20TECOFU		1
140	FEV140.20TECOFU		1
150	FEV150.20TECOFU		1
180	FEV180.20TECOFU		1
200	FEV200.20TECOFU		1

FEV...-20COLTAS

Staffa a muro regolabile

Adjustable wall band

Ø i	Ferro - *Mild steel* Code	€	
120	FEV120.20COLTAS		1
130	FEV130.20COLTAS		1
140	FEV140.20COLTAS		1
150	FEV150.20COLTAS		1
180	FEV180.20COLTAS		1
200	FEV200.20COLTAS		1

RAC...-05FERNER

Manicotto da tubo nero a mono inox

Sleeve from black pipe to SS pipe

Ø i	Ferro - *Mild steel* Code	€	
120	RAC120.05FERNER		1
130	RAC130.05FERNER		1
140	RAC140.05FERNER		1
150	RAC150.05FERNER		1
180	RAC180.05FERNER		1
200	RAC200.05FERNER		1

ACCSPR.20FERVER

Bomboletta nero HT 400ml

Spray can black HT 400ml

Nero - Black Code	€	
ACCSPR.20FERVER		1

FEVPED.2010090T

Pedana 1000x900 mm mezza tonda

Hal round 1000x900 mm protection floor

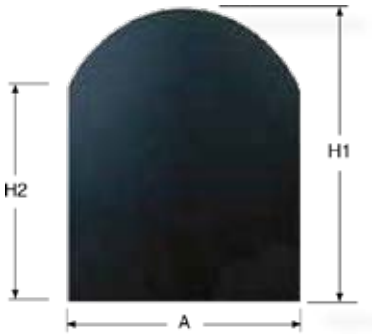

A	H1	H2	Ferro - *Mild steel* Code	€	
900	1000	700	FEVPED.2010090T		1

FEVPED.2080060T

Pedana 800x600 mm arrotondata

Round 800x600 mm protection floor

A	H1	H2	Ferro - *Mild steel* Code	€	
600	800	700	FEVPED.2080060T		1

FEVPED.2010075R

Pedana 1000x750 mm rettangolare

Rectangular 1000x750 mm protection floor

A	H	Ferro - *Mild steel* Code	€	
1000	750	FEVPED.2010075R		1

FEVPED.201000R0

Pedana 1000 mm rotonda

Round 1000 mm protection floor

A	Ferro - *Mild steel* Code	€	
1000	FEVPED.201000R0		1

FEVPED.2001000QU

Pedana 1000x1000 mm quadrata

Square 1000x1000 mm protection floor

A	Ferro - *Mild steel* Code	€	
1000	FEVPED.2001000QU		1

FEVPED.2012462G

Pedana 1240x620 mmm a goccia

Drop shape 1240x620 mm protection floor

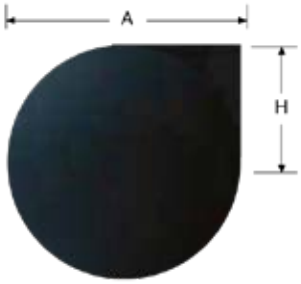

A	H	Ferro - *Mild steel* Code	€	
1240	620	FEVPED.2012462G		1

FEV...-20VALSER

Valvola a serranda

Gate valve

Ø*i*	Ferro - *Mild steel* Code	€	
120	FEV120.20VALSER		1
130	FEV130.20VALSER		1
150	FEV150.20VALSER		1
180	FEV180.20VALSER		1
200	FEV200.20VALSER		1

PPS

Mono parete PPS bianco
Single wall white PPS

PPS

Mono parete PPS bianco - Single wall white PPS

Descrizione - *Description*

Il sistema "PPS" è composto da elementi componibili rigidi e rigidi con finitura di colore bianco. Gli elementi sono realizzati in polipropilene e lo spessore varia a seconda del diametro. Gli elementi hanno un innesto a bicchiere maschio-femmina con sede della guarnizione a triplo labbro. Il sistema è certificato per resistere alle condense acide, deve essere applicato in impianti (gas o gasolio a condensazione) con temperatura massima di esercizio fino a 120°C.
TEME I RAGGI UV E IL GELO.

The "PPS" system is composed of rigid modular elements with a white finish. The elements are made of polypropylene, and the thickness varies according to the diameter. The elements have a male-female "glass slip on coupling" with a triple-lip seal seat. The system is certified to resist to acid condensation, and must be applied in plants (gas or condensing oil) with maximum operating temperature up to 120°C.

Applicazioni - *Applications - Anwendungen*

"Condotto fumario, canale da fumo plastico, per evacuazione di fumi umidi condensati, in pressione o depressione, di genaratori a condensazione e/o cappe cucina."
"Flue pipe, plastic connecting flue pipe, for the evacuation of condensed humid smokes, under pressure or depression, of condensing generators and/or kitchen hoods."

Combustibili e utilizzo prodotto idoneo con - *Fuels and product use suitable for*

Applicazione del prodotto - *Application of the product*

Diametri disponibili - *Available diameters*

50 - 60 - 80 -100 - 125 - 160 - 200

Guarnizioni - *Gaskets*

Comprese e montate dal D.50 al D.200.
Included and installed from D.50 to D.200.

Descrizione del prodotto - *Description of the product*

A: PPS Colore Bianco
PPS white color

B: Spessore: D.60 2mm - D.80 2mm - D.100 2,4mm - D.125 2,7mm -D.160 3,2 - D.200 4,0mm
Thickness: D.60 2mm - D.80 2mm - D.100 2,4mm - D.125 2,7mm - D.160 3,2 - D.200 4,0mm

C: MAX 120°C (Condensazione)
MAX 120°C (Condensation)

D: Guarnizione EPDM in silicone da (-90 a +200°C)
Silicone EPDM gasket from (-90°C to +200°C)

Designazione prodotto - *Designation of the product*

Marcatura del prodotto secondo la normativa europea: CE EN 14471.
Product marking according to the European rule: CE EN 14471.

Utilizzo con guarnizione - *Use with gasket*

EN 14471: T120 - P1 - W - 2 - O00 LI E U
EN 14471: T120 - H1 - W - 2 - O00 LI E U

SISTEMA CAMINO EN 1856/1: NORMA DI RIFERIMENTO - *CHIMNEY SYSTEM EN 1856/1: RULE OF REFERENCE*

T120: Classe di temperatura (120°C) - *Class of temperature (120°C)*
P1 / H1: Classe di pressione (P1: 200Pa) (H1:5000Pa) - *Class of pressure (P1: 200Pa)*
W: Resistenza e tenuta alla condensa (W: Umido) - *Resistance and condensation tightness (W: Wet)*
2: Resistenza alla corrosione (Si) - *Resistance to corrosion (Yes)*
O: Resistenza al fuoco di fuliggine O: no - G: si) - *Resistance to fire soot (O: no - G: yes)*
(00): Distanza dai materiali combustibili (0mm) - *Distance from combustible materials (0 mm)*
LI: Posizionamento (solo uso interno) - *Positioning (only indoor)*
E: Reazione al fuoco (Scarsa proprietà di reazione alla fiamma) - *Reaction to fire (poor flame reaction properties)*
U: Protezione (nessuna protezione) - *Protection (no protection)*

Per ulteriori designazioni scaricare le DOP aggiornate sul Sito : www.cannefumarier2c.it
In order to have further designations, please download updated DOP documents in our web site: www.cannefumarier2c.it

PLA...-PPLIN200
Elemento lineare L.2000
Linear element L.2000

Øi	PPS Code	€	
50	PLA050.PPLIN200		1
60	PLA060.PPLIN200		1
80	PLA080.PPLIN200		1
100	PLA100.PPLIN200		1
125	PLA125.PPLIN200		1
160	PLA160.PPLIN200		1
200	PLA200.PPLIN200		1

PLA...-PPLIN100
Elemento lineare L.1000
Linear element L.1000

Øi	PPS Code	€	
50	PLA050.PPLIN100		1
60	PLA060.PPLIN100		1
80	PLA080.PPLIN100		1
100	PLA100.PPLIN100		1
125	PLA125.PPLIN100		1
160	PLA160.PPLIN100		1
200	PLA200.PPLIN100		1

PLA...-PPLIN050
Elemento lineare L.500
Linear element L.500

Øi	PPS Code	€	
50	PLA050.PPLIN050		1
60	PLA060.PPLIN050		1
80	PLA080.PPLIN050		1
100	PLA100.PPLIN050		1
125	PLA125.PPLIN050		1
160	PLA160.PPLIN050		1
200	PLA200.PPLIN050		1

PLA...-PPLIN025
Elemento lineare L.250
Linear element L.250

Øi	PPS Code	€	
50	PLA050.PPLIN025		1
60	PLA060.PPLIN025		1
80	PLA080.PPLIN025		1
100	PLA100.PPLIN025		1
125	PLA125.PPLIN025		1
160	PLA160.PPLIN025		1
200	PLA200.PPLIN025		1

PLA...-PPFLXMAN
Tubo flessibile
Flexible pipe

Øi	PPS Code	€	
50	PLA050.PPFLXMAN		1
60	PLA060.PPFLXMAN		1
80	PLA080.PPFLXMAN		1
100	PLA100.PPFLXMAN		1
125	PLA125.PPFLXMAN		1
160	PLA160.PPFLXMAN		1
200	-	-	-

PLA...-PPFL...M
Giunto flex - maschio
Male flex adaptor

Øflex	Øm	PPS Code	€	
50	50	PLA050.PPFL050M		1
50	60	PLA050.PPFL060M		1
50	80	PLA050.PPFL080M		1
60	60	PLA060.PPFL060M		1
80	80	PLA080.PPFL080M		1

PLA...-PPFL...F
Giunto flex - femmina
Female flex adaptor

Øflex	Øm	PPS Code	PPS €	
50	50	PLA050.PPFL050F		1
50	60	PLA050.PPFL060F		1
50	80	PLA050.PPFL080F		1
60	60	PLA060.PPFL060F		1

PLA...-PPALL90M
Raccordo a T 87°
87° Tee pipe fitting

Øi	PPS Code	PPS €	
50	-	-	-
60	PLA060.PPALL90M		1
80	PLA080.PPALL90M		1
100	PLA100.PPALL90M		1
125	PLA125.PPALL90M		1
160	PLA160.PPALL90M		1
200	PLA200.PPALL90M		1

PLA...-PPALR08M
Raccordo a T 87° ridotto
87° reduced Tee pipe fitting

Øi	PPS Code	PPS €	
50	-	-	-
60	-	-	-
80	-	-	-
100	PLA100.PPALR08M		1
125	PLA125.PPALR08M		1
160	PLA160.PPALR08M		1
200	PLA200.PPALR08M		1

PLA...-PPISPTAP
Elemento di ispezione
Inspection element

Øi	PPS Code	PPS €	
50	-	-	-
60	PLA060.PPISPTAP		1
80	PLA080.PPISPTAP		1
100	PLA100.PPISPTAP		1
125	PLA125.PPISPTAP		1
160	PLA160.PPISPTAP		1
200	PLA200.PPISPTAP		1

PLA...-PPCURV30
Curva 30°
30° Bend

Øi	PPS Code	PPS €	
50	-	-	-
60	PLA060.PPCURV30		1
80	PLA080.PPCURV30		1
100	PLA100.PPCURV30		1
125	PLA125.PPCURV30		1
160	PLA160.PPCURV30		1
200	PLA200.PPCURV30		1

PLA...-PPCURV45
Curva 45°
45° Bend

Øi	PPS Code	PPS €	
50	PLA050.PPCURV45		1
60	PLA060.PPCURV45		1
80	PLA080.PPCURV45		1
100	PLA100.PPCURV45		1
125	PLA125.PPCURV45		1
160	PLA160.PPCURV45		1
200	PLA200.PPCURV45		1

PLA...-PPCURV90
Curva 87°
87° Bend

Øi	PPS Code	€	
50	PLA050.PPCURV90		1
60	PLA060.PPCURV90		1
80	PLA080.PPCURV90		1
100	PLA100.PPCURV90		1
125	PLA125.PPCURV90		1
160	PLA160.PPCURV90		1
200	PLA200.PPCURV90		1

PLA...-PPPARINF
Base di partenza chiusa con scarico laterale
Starting closed base with side discharge

Øi	PPS Code	€	
50	-	-	-
60	PLA060.PPPARINF		1
80	PLA080.PPPARINF		1
100	PLA100.PPPARINF		1
125	-	-	-
160	-	-	-
200	-	-	-

PLA...-PPRACCON
Scarico condensa
Drain cap

Øi	PPS Code	€	
50	-	-	-
60	PLA060.PPRACCON		1
80	PLA080.PPRACCON		1
100	PLA100.PPRACCON		1
125	PLA125.PPRACCON		1

PLA...-PPTAPFEM
Tappo di chiusura
Closing cap

Øi	PPS Code	€	
50	-	-	-
60	PLA060.PPTAPFEM		1
80	PLA080.PPTAPFEM		1
100	PLA100.PPTAPFEM		1
125	PLA125.PPTAPFEM		1
160	PLA160.PPTAPFEM		1
200	PLA200.PPTAPFEM		1

PLA...-PPF..M..
Aumento
Enlarger

Øi: Diametro maggiore
Ør: Diametro ridotto

Øi	Ør	PPS Code	€	
60	50	PLA060.PPF06M05		1
80	60	PLA080.PPF08M06		1
100	80	PLA100.PPF10M08		1
125	80	PLA125.PPF12M08		1
125	100	PLA125.PPF12M10		1
160	125	PLA160.PPF16M12		1
200	160	PLA200.PPF20M16		1

PLA...-PPM..F..
Riduzione
Reducer

Øi: Diametro maggiore
Ør: Diametro ridotto

Øi	Ør	PPS Code	€	
80	60	PLA080.PPM08F06		1
100	80	PLA100.PPM10F08		1
125	100	PLA125.PPM12F10		1

PLA...-PPCOLCEN
Distanziatore
Spacer

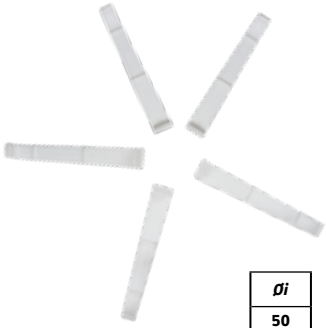

Øi	PPS Code	PPS €	
50	-	-	-
60	PLA060.PPCOLCEN		1
80	PLA080.PPCOLCEN		1
100	PLA100.PPCOLCEN		1
125	PLA125.PPCOLCEN		1
160	PLA160.PPCOLCEN		1
200	PLA200.PPCOLCEN		1

PLA...-PPCOLTAS
Collare di fissaggio con tassello
Locking clamp with anchor

Øi	PPS Code	PPS €	
50	-	-	-
60	PLA060.PPCOLTAS		1
80	PLA080.PPCOLTAS		1
100	PLA100.PPCOLTAS		1
125	PLA125.PPCOLTAS		1
160	PLA160.PPCOLTAS		1
200	PLA200.PPCOLTAS		1

ALU...-BIROSSIL
Rosone
Ring

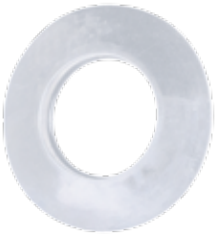

Øi	EPDM Code	EPDM €	
60	ALU060.BIROSSIL		1
80	ALU080.BIROSSIL		1
100	ALU100.BIROSSIL		

PLA...-PPGUASI5
Guarnizione
Gasket

Øi	EPDM Code	EPDM €	
50	PLA050.PPGUASI5		1
60	PLA060.PPGUASI5		1
80	PLA080.PPGUASI5		1
100	PLA100.PPGUASI5		1
125	PLA125.PPGUASI5		1
160	PLA160.PPGUASI5		1
200	PLA200.PPGUASI5		1

PLA...-PPCONFUM
Elemento di controllo fumi
Smoke test element

Øi	PPS Code	PPS €	
50	-	-	-
60	PLA060.PPCONFUM		1
80	PLA080.PPCONFUM		1
100	PLA100.PPCONFUM		1
125	PLA125.PPCONFUM		1
160	PLA160.PPCONFUM		1
200	PLA200.PPCONFUM		1

PLA...-PPCU90SU
Curva a 90° con supporto
90° Bend with support

Øi	PPS Code	PPS €	
50	-	-	-
60	PLA060.PPCU90SU		1
80	PLA080.PPCU90SU		1
100	PLA100.PPCU90SU		1
125	PLA125.PPCU90SU		1
160	PLA160.PPCU90SU		1
200	PLA200.PPCU90SU		1

PLA...-PPDREVER

Scarico orizzontale-verticale

Pipe with condense drain

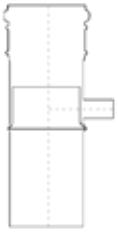

	PPS		
Øi	***Code***	***€***	
60	PLA060.PPDREVER		1
80	PLA080.PPDREVER		1
100	PLA100.PPDREVER		1

COAX PPS-INOX

Coassiale PPS-INOX
Concentric PPS-SS

COAX PPS-INOX

Coassiale PPS-INOX - Concentric PPS-SS

Descrizione - *Description*

Il sistema "COAX PPS-INOX" è composto da elementi componibili rigidi coassiali con finitura lucida BA esternamente, (su richiesta in Ral) e sono realizzati con parete interna in Polipropilene Bianco per i diametri Interni 60 e 80, e in spessore 0,4 mm standard di serie in Aisi 304 per la parete esterna. Gli elementi sono conformi agli standard previsti dalla marcatura CE secondo la normativa EN 14471. L'intercapedine tra il tubo interno ed in tubo esterno permette la ventilazione-aereazione e/o l'adduzione dell'aria comburente al generatore installato. Gli elementi interni hanno un innesto a bicchiere maschio-femmina con sede della guarnizione a triplo labbro. Per la parete esterna è utilizzato un incastro a tenuta meccanica tramite l'utilizzo della fascetta di giunzione. Il sistema è certificato per resistere alle condense acide, e deve essere applicato in impianti (gas a condensazione) con temperatura massima di esercizio fino a 120°C.

The "COAX PPS-INOX" system is composed of coaxial rigid modular elements with BA glossy finish externally, (on request in Ral) and are made with an internal wall in white polypropylene for internal diameters 60 and 80, and thickness 0,4 mm standard in Aisi 304 for the external walL.The elements comply with the standards required by the CE marking according to the standard EN 14471. The space between the internal pipe and the external pipe allows ventilation-aeration and/or the supply of combustion air to the installed generator. The elements have a male-female "glass slip on coupling" with a triple-lip seal seat. For the outer wall, a mechanical seal joint is guaranteed through the use of the locking band. The system is certified to resist to acid condensation, and must be applied in plants (condensing gas) with maximum working temperature up to 120°C.

Applicazioni - *Applications*

"Condotti, canali da fumo, camini metallici, sistemi fumari plastici modulari, per evacuazione di fumi umidi, in pressione di generatori a condensazione, dall'apparecchio all'atmosfera."

"Ducts, connecting flue pipes, metal chimneys, modular plastic flue systems, for the evacuation of dry or wet fumes, under pressure or depression, from the appliance to the atmosphere."

Combustibili e utilizzo prodotto idoneo con - *Fuels and product use suitable for*

Applicazione del prodotto - *Application of the product*

Diametri disponibili - *Available diameters*

60/100 - 80/125

Guarnizioni - *Gaskets*

Comprese e montate D.60/100 D.80/125 per il diametro interno, esterno a richiesta. Per tutti gli altri diametri a richiesta.

Included and installed on D.60/100, D.80/125 in the internal diameter, for the external one they are upon request. For all further diameters upon request.

Descrizione del prodotto - *Description of the product*

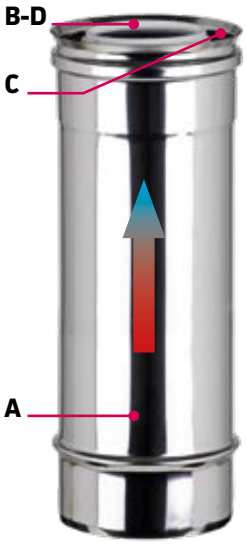

A: Parete esterna Acciaio inox AISI 304 sp.5/10
Outer wall stainless steel AISI 304 th.5/10

B: Parete interna Polipropilene Sp.2,00mm
Inner wall polypropylene th.2 mm

C: Intercapedine di aereazione, ventilazione o aspirazione Sp.25mm
Air space, ventilation or aspiration th.25mm

D: Guarnizione in EPDM silicone da (-90 a +200°C)
EPDM silicone gasket from (-90°C to +200°C)

Designazione prodotto - *Designation of the product*

Marcatura del prodotto secondo la normativa europea: CE EN 14471.
Product marking according to the European rule: CE EN 14471.

Utilizzo con guarnizione - *Use with gasket*

EN 14471: T120 - P1 - W - 2 - O00 LE E UO

EN 14471: T120 - H1 - W - 2 - O00 LE E UO

SISTEMA CAMINO EN 14471: NORMA DI RIFERIMENTO - *CHIMNEY SYSTEM EN 14471: RULE OF REFERENCE*

T120: Classe di temperatura (120°C) - *Class of temperature (120°C)*

P1 e H1: Classe di pressione (P1: 200Pa) (H1:5000Pa) - *Class of pressure (P1: 200Pa) (H1:5000Pa)*

W: Resistenza e tenuta alla condensa (W: Umido) - *Resistance and condensation tightness (W: Wet)*

2: Resistenza alla corrosione (Si) - *Resistance to corrosion (Yes)*

O: Resistenza al fuoco di fuliggine (O: no - G: si) - *Resistance to soot fire (O: no - G: yes)*

00: Distanza dai materiali infiammabili (0mm) - *Distance from combustible materials (0 mm)*

LE: Posizionamento (solo uso interno ed esterno) - *Positioning (only indoor and outdoor)*

E: Reazione al fuoco (Scarsa proprietà di reazione alla fiamma) - *Reaction to fire (poor flame reaction properties)*

UO: Protezione - *Protection*

Per ulteriori designazioni scaricare le DOP aggiornate sul Sito : www.cannefumarier2c.it
In order to have further designations, please download updated DOP documents in our web site: www.cannefumarier2c.it

CPI...-04LIN100
Elemento lineare L.1000
Linear element L.1000

Øi	Øe	Inox Stainless Steel Code	€	
60	100	CPI060.04LIN100		1
80	125	CPI080.04LIN100		1

CPI...-04LIN050
Elemento lineare L.500
Linear element L.500

Øi	Øe	Inox Stainless Steel Code	€	
60	100	CPI060.04LIN050		1
80	125	CPI080.04LIN050		1

CPI...-04LIN025
Elemento lineare L.250
Linear element L.250

Øi	Øe	Inox Stainless Steel Code	€	
60	100	CPI060.04LIN025		1
80	125	CPI080.04LIN025		1

CPI...-04CURV30
Curva 30°
30° Bend

Øi	Øe	Inox Stainless Steel Code	€	
60	100	CPI060.04CURV30		1
80	125	CPI080.04CURV30		1

CPI...-04CURV45
Curva 45°
45° Bend

Øi	Øe	Inox Stainless Steel Code	€	
60	100	CPI060.04CURV45		1
80	125	CPI080.04CURV45		1

CPI...-04CURV90
Curva 87°
87° Bend

Øi	Øe	Inox Stainless Steel Code	€	
60	100	CPI060.04CURV90		1
80	125	CPI080.04CURV90		1

CPI...-04ALL90M
Raccordo a T 87° uscita coassiale
87° Tee pipe fitting concentric connection

Øi	Øe	Inox Stainless Steel Code	€	
60	100	CPI060.04ALL90M		1
80	125	CPI080.04ALL90M		1

CPI...-04ALLCUR
Raccordo a T 87° con curva interna uscita coassiale
87° Tee pipe fitting with internal bend concentric connection

Øi	Øe	Inox Stainless Steel Code	€	
60	100	CPI060.04ALLCUR		1
80	125	CPI080.04ALLCUR		1

CPI...-04PREARI
Elemento presa aria T 90°
90° Tee pipe fitting air intake

Øi	Øe	Inox Stainless Steel Code	€	
60	100	CPI060.04PREARI		1
80	125	CPI080.04PREARI		1

CPI...-04ALLFUM
Raccordo a T 90° uscita MONO PPS (Fumi)
90° Tee pipe fitting single wall connection PPS (smokes)

Øi	Øe	Inox Stainless Steel Code	€	
60	100	CPI060.04ALLFUM		1
80	125	CPI080.04ALLFUM		1

CPI...-04ALLARI
Raccordo a T 90° uscita MONO (Aria)
90° Tee pipe fitting single wall connection (air)

Øi	Øe	Inox Stainless Steel Code	€	
60	100	CPI060.04ALLARI		1
80	125	CPI080.04ALLARI		1

CPI...-04ARIFUM
Raccordo 90° sdoppiato fumi-aria
90° Tee pipe fitting double smokes-air

N.B.: all'ordine specificare uscita fumi PPS se a DX o SX

	Øi	Øe	Inox Stainless Steel Code	€	
DX	80	125	CPI080.04ARIFUMDX		1
SX	80	125	CPI080.04ARIFUM		1

CPI...-04ISPTAP

Elemento di ispezione con tappo

Inspection element with plug

Ø*i*	Ø*e*	Inox Stainless Steel Code	€	
60	100	CPI060.04ISPTAP		1
80	125	CPI080.04ISPTAP		1

CPI...-04PIAANC

Piastra di ancoraggio intermedia

Intermediate anchorage plate

Ø*i*	Ø*e*	Inox Stainless Steel Code	€	
60	100	CPI060.04PIAANC		1
80	125	CPI080.04PIAANC		1

CPI...-04RACCON

Scarico condensa 3/4"

Drain cap 3/4"

Ø*i*	Ø*e*	Inox Stainless Steel Code	€	
60	100	CPI060.04RACCON		1
80	125	CPI080.04RACCON		1

CPI...-04TAPFEM

Tappo di chiusura

Closing cap

Ø*i*	Ø*e*	Inox Stainless Steel Code	€	
60	100	CPI060.04TAPFEM		1
80	125	CPI080.04TAPFEM		1

CPI...-04CONFUM

Elemento prelievo fumi

Smoke extraction element

Ø*i*	Ø*e*	Inox Stainless Steel Code	€	
60	100	CPI060.04CONFUM		1
80	125	CPI080.04CONFUM		1

CPI...-04TERPAR

Terminale parapioggia

Rain cowl

Ø*i*	4/10 Code	€	
60	CPI060.04TERPAR	-	-
80	CPI080.04TERPAR		1

CPI...-04TERCON
Terminale conico
Tapered cowl

Ø*i*	Ø*e*	Inox Stainless Steel Code	€	
60	100	CPI060.04TERCON		1
80	125	CPI080.04TERCON		1

MPA...-04TERANT
Terminale antivento
Anti-wind cowl

Ø*i*	4/10 Code	€	
60	CPI060.04TERANT		1
80	CPI080.04TERANT		1

CPI...-04F08M06
Riduzione
Reducer

Ø*i*	Ø*e*	Inox Stainless Steel Code	€	
60M-100	80F-125	CPI060.04F08M12		1
60M-100	100F-150	CPI060.04F10M15		1

CPI...-04SUPMUR
Supporto a muro
Wall suppor

Ø*i*	Ø*e*	Inox Stainless Steel Code	€	
60	100	CPI060.04SUPMUR		1
80	125	CPI080.04SUPMUR		1

MPA...-05RO21MP
Rosone piano 0-21°
Flat ring 0°÷21°

Ø*i*	Ø*e*	Inox Stainless Steel Code	€	
60	100	MPA100.05RO21MP		1
80	125	MPA125.05RO21MP		1

MPA...-05FASBLO
Fascetta di giunzione
Locking band

Ø*i*	Ø*e*	Inox Stainless Steel Code	€	
60	100	MPA100.05FASBLO		1
80	125	MPA125.05FASBLO		1

MPA...-04STAFMU

Staffa a muro 50÷80 mm nervata

Moulded wall band 50÷80mm

Ø*i*	Ø*e*	Inox Stainless Steel Code	€	
60	100	MPA100.04STAFMU		1
80	125	MPA125.04STAFMU		1

MPA...-04DISREG

Prolunghe per staffa a muro nervata

Extensions for moulded wall band

MM	Inox Stainless Steel Code	€	
105	MPA105.04DISREG		1
205	MPA205.04DISREG		1

MPA...-04COLTAS

Collare di fissaggio con tassello

Locking clamp with anchor

Ø*i*	Ø*e*	Inox Stainless Steel Code	€	
60	100	MPA100.04COLTAS		1
80	125	MPA125.04COLTAS		1

MPA...-04SCOSSA

Scossalina per faldale

Collar for flashing

Ø*i*	Ø*e*	Inox Stainless Steel Code	€	
60	100	MPA100.04SCOSSA		1
80	125	MPA125.04SCOSSA		1

MPA...-05FALPIA

Faldale piano base inox

Flat flashing stainless steel base

Ø*i*	Ø*e*	Inox Stainless Steel Code	€	
60	100	MPA100.05FALPIA		1
80	125	MPA130.05FALPIA		1

MPA...-04FAPIPB

Faldale piano base piombo

Flat flashing lead base

Ø*i*	Ø*e*	Inox Stainless Steel Code	€	
60	100	MPA100.04FAPIPB		1
80	125	MPA130.04FAPIPB		1

MPA...-04FA0530

Faldale inclinato base piombo 5°÷30°

Sloped flashing 5°÷30° lead base

Ø*i*	Ø*e*	Inox Stainless Steel Code	€	
60	100	MPA100.04FA0530		1
80	125	MPA130.04FA0530		1

ALU...-BIROSSIL

Rosone

Ring

Ø*i*	EPDM Code	€	
60	ALU060.BIROSSIL		1
80	ALU080.BIROSSIL		1

COAX INOX-INOX

Coassiale Inox-Inox
Concentric SS-SS

COAX INOX-INOX

Coassiale Inox-Inox - Concentric SS-SS

Descrizione - *Description*

Il sistema "COAX INOX-INOX" è composto da elementi componibili rigidi coassiali con finitura lucida BA esternamente, (su richiesta in Ral) e sono realizzati con parete interna in acciaio inox AISI 316L (1.4404) di spessore 0,4 mm per i diametri Interni 80-100, e in spessore 0,4 mm standard di serie in Aisi 304 per la parete esterna. Gli elementi sono conformi agli standard previsti dalla marcatura CE secondo la normativa EN 1856/1/EN 14989-2. L'intercapedine tra il tubo interno ed in tubo esterno permette la ventilazione-aereazione e/o l'adduzione dell'aria comburente al generatore installato. Gli elementi interni hanno un innesto a bicchiere maschio-femmina con sede della guarnizione a triplo labbro. Per la parete esterna è utilizzato un incastro a tenuta meccanica tramite l'utilizzo della fascetta di giunzione.

The "COAX INOX-INOX" system is composed of coaxial rigid modular elements with BA glossy finish externally, (on request in Ral) and are made with an internal wall in stainless steel AISI 316L (1.4404) thickness 0.4 mm for internal diameters 80 - 100, and in standard 0.4 mm thickness in stainless steel AISI 304 for the external wall. The elements comply with the standards required by the CE marking according to the EN 1856/1 and EN 14989-2 standards. The air space between the internal pipe and the external pipe allows both ventilation and aeration and/or the supply of combustion air to the installed generator. The elements have a male-female "glass slip on coupling" with a triple-lip seal seat. For the outer wall, a mechanical seal joint is guaranteed through the use of the locking band.

Applicazioni - *Applications*

"Condotti, canali da fumo, camini metallici, sistemi fumari metallici modulari, per evacuazione di fumi secchi o umidi, in pressione o depressione, dall'apparecchio all'atmosfera"

"Ducts, connecting flue pipes, metal chimneys, modular metal flue systems, for the evacuation of dry or wet fumes, under pressure or depression, from the appliance to the atmosphere."

Combustibili e utilizzo prodotto idoneo con - *Fuels and product use suitable for*

Applicazione del prodotto - *Application of the product*

Diametri disponibili - *Available diameters*

80/125 - 100/150

Su richiesta in versione "grande diametro" - Upon request "big diameter" variation

130/200 - 150/200

Guarnizioni - *Gaskets*

Comprese e montate D.80/125 e D.100/150 per il diametro interno, esterno a richiesta. Per tutti gli altri diametri a richiesta.

Included and installed on D.80/125 and D.100/150 in the internal diameter, for the external one they are upon request. For all further diameters upon request.

Descrizione del prodotto - *Description of the product*

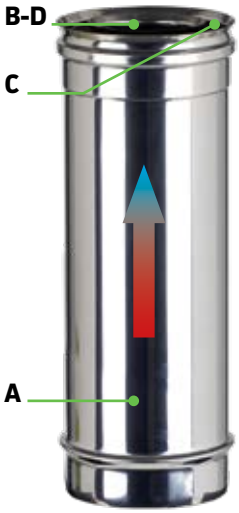

A: Parete esterna Acciaio inox AISI 304 sp.4/10
Outer wall stainless steel AISI 304 th.4/10

B: Parete interna AISI 316L (1.4404) Sp. 4/10
Inner wall stainless steel AISI 316L (1.4404) th. 4/10

C: Intercapedine di aereazione, ventilazione o aspirazione Sp.25mm
Air space, ventilation or aspiration th.25mm

D: Guarnizione in silicone da (-90 a +200°C)
Silicone gasket from (-90°C to +200°C)

Designazione prodotto - *Designation of the product*

Marcatura del prodotto secondo la normativa europea: CE EN 1856-1 / EN 14989-2.
Product marking according to the European rule: CE EN 1856-1 / EN 14989-2.

Utilizzo con guarnizione - *Use with gasket*

T200 - P1 - W - V2 - L50040 - O (50) (D.80 -100)

SISTEMA CAMINO EN 1856/1 - EN 14989-2: NORMA DI RIFERIMENTO - *CHIMNEY SYSTEM EN 1856/1 - EN 14989-2: RULE OF REFERENCE*

T200: Classe di temperatura (200°C) - *Class of temperature (200°C)*
P1: Classe di pressione (P1: 200Pa) - *Class of pressure (P1: 200Pa)*
W: Resistenza e tenuta alla condensa (W: Umido) - *Resistance and condensation tightness (W: Wet)*
V2: Resistenza alla corrosione (Si) - *Resistance to corrosion (Yes)*
L50: Specifica materiale (acciaio 1.4404 AISI 316L) - *Specification of the material (stainless steel 1.4404 AISI 316L)*
040: Spessore Materiale (040 spessore 4/10) - *Thickness of the material (040 thickness 4/10)*
O: Resistenza al fuoco di fuliggine (O: no - G: si) - *Resistance to soot fire (O: no - G: yes)*
(xx): Distanza dai materiali combustibili in mm - *Distance from combustible materials in mm*
Distanza in condizioni di normale funzionamento: (50): dal D.80 al D.100
Distance in standard working conditions: (50): from D.80 to D.100

Utilizzo senza guarnizione - *Use without gasket*

T600 - N1 - W - V2 - L50040 - G (80) (Utilizzo come coibentato aria - intercapedine chiusa) - *(Use as air insulated - closed air space)*
T600 - N1 - W - V2 - L50040 - G (100) (Utilizzo come coassiale aspirazione - Intercapedine aperta) - *(Use as aspiration coaxial - open air space)*

SISTEMA CAMINO EN 1856/1: NORMA DI RIFERIMENTO - *CHIMNEY SYSTEM EN 1856/1: RULE OF REFERENCE*
T600: Classe di temperatura (600°C) - *Class of temperature (600°C)*
N1: Classe di pressione (N1: 40Pa) - *Class of pressure (N1: 40Pa)*
D: Resistenza e tenuta alla condensa (D: Secco) - *Resistance and condensation tightness (D: Dry)*
V2: Resistenza alla corrosione (Si) - *Resistance to corrosion (Yes)*
L50: Specifica materiale (acciaio 1.4404 AISI 316L) - *Specification of the material (stainless steel 1.4404 AISI 316L)*
040: Spessore Materiale (040 spessore 4/10) - *Thickness of the material (040 thickness 4/10)*
G: Resistenza al fuoco di fuliggine (O: no - G: si) - *Resistance to soot fire (O: no - G: yes)*
(zz): Distanza dai materiali combustibili in mm - M=misurato - *Distance from combustible materials in mm - M=measured*
Distanza in condizioni di fuoco di fuliggine: (100): D.80 - 100
Distance in conditions of soot fire: (100): D.80 - 100

Per ulteriori designazioni scaricare le DOP aggiornate sul Sito : www.cannefumarier2c.it
In order to have further designations, please download updated DOP documents in our web site: www.cannefumarier2c.it

CII...-04LIN100
Elemento lineare L.1000
Linear element L.1000

Øi	Øe	Inox Stainless Steel Code	€	
80	125	CII080.04LIN100		1
100	150	CII100.04LIN100		1

CII...-04LIN050
Elemento lineare L.500
Linear element L.500

Øi	Øe	Inox Stainless Steel Code	€	
80	125	CII080.04LIN050		1
100	150	CII100.04LIN050		1

CII...-04LIN025
Elemento lineare L.250
Linear element L.250

Øi	Øe	Inox Stainless Steel Code	€	
80	125	CII080.04LIN025		1
100	150	CII100.04LIN025		1

CII...-04TELESC
Elemento telescopico
Telescopic element

Øi	Øe	Inox Stainless Steel Code	€	
80	125	CII080.04TELESC		1
100	150	CII100.04TELESC		1

CII...-04CURV45
Curva 45°
45° Bend

Øi	Øe	Inox Stainless Steel Code	€	
80	125	CII080.04CURV45		1
100	150	CII100.04CURV45		1

CII...-04CURV90
Curva 90°
90° Bend

Øi	Øe	Inox Stainless Steel Code	€	
80	125	CII080.04CURV90		1
100	150	CII100.04CURV90		1

CII...-04ALL90M
Raccordo a T 90° uscita coassiale
90° Tee pipe fitting concentric connection

Øi	Øe	Inox Stainless Steel Code	€	
80	125	CII080.04ALL90M		1
100	150	CII100.04ALL90M		1

CII...-04PREARI
Elemento presa aria T 90°
90° Tee pipe fitting air intake

Øi	Øe	Inox Stainless Steel Code	€	
80	125	CII080.04PREARI		1
100	150	CII100.04PREARI		1

CII...-04ALLFUM
Raccordo a T 90° uscita MONO Ø80 (Fumi)
90° Tee pipe fitting single wall connection (smokes)

Øi	Øe	Inox Stainless Steel Code	€	
80	125	CII080.04ALLFUM		1
100	150	CII100.04ALLFUM		1

CII...-04ALLARI
Elemento coassiale
Concentric element

Øi	Øe	Inox Stainless Steel Code	€	
80	125	CII080.04ALLARI		1
100	150	CII100.04ALLARI		1

CII...-04ISPTAP
Elemento di ispezione con tappo (200°C)
Inspection element with plug (200°C)

Øi	Øe	Inox Stainless Steel Code	€	
80	125	CII080.04ISPTAP		1
100	150	CII100.04ISPTAP		1

CII...-04PIAANC
Piastra di ancoraggio intermedia
Intermediate anchorage plate

Øi	Øe	Inox Stainless Steel Code	€	
80	125	CII080.04PIAANC		1
100	150	CII100.04PIAANC		1

CII...-04RACCON
Scarico condensa
Drain cap

Øi	Øe	Inox Stainless Steel Code	€	
80	125	CII080.04RACCON		1
100	150	CII100.04RACCON		1

CII...-04CONFUM
Elemento prelievo fumi
Smoke extraction element

Øi	Øe	Inox Stainless Steel Code	€	
80	125	CII080.04CONFUM		1
100	150	CII100.04CONFUM		1

CPI...-04TERPAR
Terminale parapioggia
Rain cowl

Øi	Øe	4/10 Code	€	
80	125	CPI080.04TERPAR		1
100	150	CPI100.04TERPAR		1

CPI...-04TERCON
Terminale conico
Tapered cowl

Øi	Øe	Inox Stainless Steel Code	€	
80	125	CPI080.04TERCON		1
100	150	CPI100.04TERCON		1

MPA...-04TERANT
Terminale antivento
Anti-wind cowl

Øi	Øe	4/10 Code	€	
80	125	CPI080.04TERANT		1
100	150	CPI100.04TERANT		1

CII...-04TERORI
Elemento orizzontale
Horizontal element

Øi	Øe	Inox Stainless Steel Code	€	
80	125	CII080.04TERORI		1
100	150	CII100.04TERORI		1

CII...-04F..M..
Riduzione
Reducer - Réduction - Reduzierung

Øi	Øe	Inox Stainless Steel Code	€	
60M-100	80F-125	CII060.04F08M12		1
60M-100	100F-150	CII060.04F10M15		1
80M-100	100F-150	CII080.04F10M15		1

CII...-04SUPMUR
Supporto a muro
Wall suppor

Øi	Øe	Inox Stainless Steel Code	€	
80	125	CII080.04SUPMUR		1
100	150	CII100.04SUPMUR		1

MPA...-05RO21MP
Rosone piano 0-21°
Flat ring 0°÷21°

Øi	Øe	Inox Stainless Steel Code	€	
80	125	MPA125.05RO21MP		1
100	150	MPA150.05RO21MP		1

MPA...-05FASBLO
Fascetta di giunzione
Locking band

Øi	Øe	Inox Stainless Steel Code	€	
80	125	MPA125.05FASBLO		1
100	150	MPA150.05FASBLO		1

MPA...-04STAFMU
Staffa a muro 50÷80 mm nervata
Moulded wall band 50÷80mm

Øi	Øe	Inox Stainless Steel Code	€	
80	125	MPA125.04STAFMU		1
100	150	MPA150.04STAFMU		1

MPA...-04DISREG
Prolunghe per staffa a muro nervata
Extensions for moulded wall band

MM	Inox Stainless Steel Code	€	
105	MPA105.04DISREG		1
205	MPA205.04DISREG		1

MPA...-04COLTAS
Collare di fissaggio con tassello
Locking clamp with anchor

Ø*i*	Ø*e*	Inox Stainless Steel Code	€	
80	125	MPA125.04COLTAS		1
100	150	MPA150.04COLTAS		1

MPA...-04SCOSSA
Scossalina per faldale
Collar for flashing

Ø*i*	Ø*e*	Inox Stainless Steel Code	€	
80	125	MPA125.04SCOSSA		1
100	150	MPA150.04SCOSSA		1

MPA...-05FALPIA
Faldale piano base inox
Flat flashing stainless steel base

Ø*i*	Ø*e*	Inox Stainless Steel Code	€	
80	125	MPA125.05FALPIA		1
100	150	MPA150.05FALPIA		1

MPA...-04FAPIPB
Faldale piano base piombo
Flat flashing lead base

Ø*i*	Ø*e*	Inox Stainless Steel Code	€	
80	125	MPA130.04FAPIPB		1
100	150	MPA150.04FAPIPB		1

MPA...-04FA0530
Faldale inclinato base piombo 5°÷30°
Sloped flashing 5°÷30° lead base

Ø*i*	Ø*e*	Inox Stainless Steel Code	€	
80	125	MPA130.04FA0530		1
100	150	MPA150.04FA0530		1

CII...-04ALLCUR
Passaggio coassiale - doppia parete
Concentric-twin wall passage

Ø*i*	Ø*e*	Inox Stainless Steel Code	€	
80	125	CII080.04ALLCUR		1
100	150	CII100.04ALLCUR		1

ISO 10 PPS - ISO 10 PPS RAME

PPS rivestito Inox-Rame

PPS Stainless Steel-Copper coated

ISO 10 PPS - ISO 10 PPS RAME

PPS rivestito Inox-Rame - PPS Stainless Steel-Copper coated

Descrizione - *Description*

Il sistema "ISO 10 PPS - ISO 10 PPS RAMEE-10" è composto da elementi componibili rigidi coassiali con finitura lucida BA esternamente, (rame su richiesta) con parete interna in Polipropilene Bianco per i diametri interni 80-100, e in spessore 0,4 mm standard di serie in Aisi 304 per la parete esterna. Gli elementi sono conformi agli standard previsti dalla marcatura CE secondo la normativa EN 14471. Il polipropilene viene rivestito e protetto dal rivestimento in acciaio formando una intercapedine circolare di 10mm che rimane vuota con solo scopo di protezione. Gli elementi interni hanno un innesto a bicchiere maschio-femmina con sede guarnizione a triplo labbro. Per la parete esterna è utilizzato un incastro a tenuta meccanica tramite l'utilizzo della fascetta di giunzione. Il sistema è certificato per resistere alle condense acide, e deve essere applicato in impianti (gas a condensazione) con temperatura massima di esercizio fino a 120°C.

The "ISO 10 PPS - ISO 10 PPS RAME" system is composed of concentric rigid modular elements with BA glossy finish externally, (Copper on request) with internal wall in white polypropylene for internal diameters 80-100, and standard 0,4 mm thickness in Aisi 304 for the external wall.The elements comply with the standards required by the CE marking according to the EN 14471 standard. The POLYPROPYLENE is coated and protected by the stainless steel coating forming a circular cavity of 10mm which remains empty for the sole purpose of protection. The elements have a male-female "glass slip on coupling" with a triple-lip seal seat. For the outer wall, a mechanical seal joint is guaranteed through the use of the locking band. The system is certified to resist to acid condensation, and must be applied in plants (condensing gas) with maximum working temperature up to 120°C.

Applicazioni - *Applications*

"Canali da fumo e sistemi fumari plastici, per evacuazione di fumi umidi, in pressione di generatori a condensazione, dall'apparecchio all'atmosfera."

"Connecting flue pipes and modular plastic flue systems, for the evacuation of dry or wet fumes, under pressure or depression, from the appliance to the atmosphere."

"Tuyaux de raccordement et systèmes de cheminée plastiques modulaires, pour l'évacuation des fumées sèches ou humides, sous pression ou dépression, de l'appareil vers l'atmosphère."

"Rauchkanäle, modulare Plastikabzugssysteme zur Ableitung trockener oder feuchter Dämpfe unter Druck oder Druck vom Gerät in die Atmosphäre."

Combustibili e utilizzo prodotto idoneo con - *Fuels and product use suitable for*

Applicazione del prodotto - *Application of the product*

Diametri disponibili - *Available diameters*

80/100 - 100/120

Su richiesta - *Upon request*

60/80

Guarnizioni - *Gaskets*

Comprese e montate D.80/100 e D.100/120.

Included and installed on D.80/100 and D.100/120.

Descrizione del prodotto - *Description of the product*

A: Parete esterna Acciaio inox AISI 304 sp.4/10 - Cuprinox
Outer wall stainless steel AISI 304 th.4/10 - Cuprinox

B: Parete interna Polipropilene Sp.2mm
Inner wall polypropylene th.2 mm

C: Intercapedine di 10mm statica di sola protezione
10 mm static air gap for protection only

D: Guarnizione in EPDM silicone da (-90 a +200°C)
EPDM silicone gasket from (-90°C to +200°C)

Designazione prodotto - *Designation of the product*

Marcatura del prodotto secondo la normativa europea: CE EN 14471.
Product marking according to the European rule: CE EN 14471.

Utilizzo con guarnizione - *Use with gasket*

EN 14471: T120 - P1 - W - 2 - O00 LE E UO

EN 14471: T120 - H1 - W - 2 - O00 LE E UO

SISTEMA CAMINO EN 14471: NORMA DI RIFERIMENTO - *CHIMNEY SYSTEM EN 14471: RULE OF REFERENCE*

T120: Classe di temperatura (120°C) - *Class of temperature (120°C)*

P1 e H1: Classe di pressione (P1: 200Pa) (H1:5000Pa) - *Class of pressure (P1: 200Pa) (H1:5000Pa)*

W: Resistenza e tenuta alla condensa (W: umido) - *Resistance and condensation tightness (W: wet)*

2: Resistenza alla corrosione (Si) - *Resistance to corrosion (Yes)*

O: Resistenza al fuoco di fuliggine (O: no - G: si) - *Resistance to soot fire (O: no - G: yes)*

00: Distanza dai materiali infiammabili (0mm) - *Distance from combustible materials (0 mm)*

LE: Posizionamento (solo uso interno ed esterno) - *Positioning (only indoor and outdoor)*

E: Reazione al fuoco (Scarsa proprietà di reazione alla fiamma) - *Reaction to fire (Poor flame reaction properties)*

UO: Protezione - *Protection*

Per ulteriori designazioni scaricare le DOP aggiornate sul Sito : www.cannefumarier2c.it
In order to have further designations, please download updated DOP documents in our web site: www.cannefumarier2c.it

PR...-10LIN100

Elemento lineare L.1000

Linear element L.1000

Øi	Øe	Inox Stainless Steel Code	€	Rame - Copper Code	€	
80	100	PRA080.10LIN100		PRR080.10LIN100		1
100	120	PRA100.10LIN100		PRR100.10LIN100		1

PR...-10LIN050

Elemento lineare L.500

Linear element L.500

Øi	Øe	Inox Stainless Steel Code	€	Rame - Copper Code	€	
80	100	PRA080.10LIN050		PRR080.10LIN050		1
100	120	PRA100.10LIN050		PRR100.10LIN050		1

PR...-10LIN025

Elemento lineare L.250

Linear element L.250

Øi	Øe	Inox Stainless Steel Code	€	Rame - Copper Code	€	
80	100	PRA080.10LIN025		PRR080.10LIN025		1
100	120	PRA100.10LIN025		PRR100.10LIN025		1

PR...-10ALL90M

Raccordo a T 87°

87° Tee pipe fitting

Øi	Øe	Inox Stainless Steel Code	€	Rame - Copper Code	€	
80	100	PRA080.10ALL90M		PRR080.10ALL90M		1
100	120	PRA100.10ALL90M		PRR100.10ALL90M		1

PR...-10ISPTAP

Elemento di ispezione con tappo (200°C)

Inspection element with plug (200°C)

Øi	Øe	Inox Stainless Steel Code	€	Rame - Copper Code	€	
80	100	PRA080.10ISPTAP		PRR080.10ISPTAP		1
100	120	PRA100.10ISPTAP		PRR100.10ISPTAP		1

PR...-10CURV45

Curva 45°

45° Bend

Øi	Øe	Inox Stainless Steel Code	€	Rame - Copper Code	€	
80	100	PRA080.10CURV45		PRR080.10CURV45		1
100	120	PRA100.10CURV45		PRR100.10CURV45		1

PR...-10CURV90

Curva 87°

87° Bend

Ø*i*	Ø*e*	Inox Stainless Steel Code	€	Rame - Copper Code	€	
80	100	PRA080.10CURV90		PRR080.10CURV90		1
100	120	PRA100.10CURV90		PRR100.10CURV90		1

PR...-10CONFUN

Elemento di prelievo fumi

Element for sampling smokes

Ø*i*	Ø*e*	Inox Stainless Steel Code	€	Rame - Copper Code	€	
80	100	PRA080.10CONFUM		PRR080.10CONFUM		1
100	120	PRA100.10CONFUM		PRR100.10CONFUM		1

PR...-10DPFMPM

Adattatore Inox-PPS a PPS Mono

SS-PPS to PPS SW adapter

Ø*i*	Ø*e*	Inox Stainless Steel Code	€	Rame - Copper Code	€	
80	100	PRA080.10DPFMPM		PRR080.10DPFMPM		1
100	120	PRA100.10DPFMPM		PRR100.10DPFMPM		1

PR...-10PIAAPP

Piastra di ancoraggio intermedia

Intermediate anchorage plate

Ø i	Ø e	Inox Stainless Steel Code	€	Rame - Copper Code	€	
80	100	PRA080.10PIAAPP		PRR080.10PIAAPP		1
100	120	PRA100.10PIAAPP		PRR100.10PIAAPP		1

CI...-04SUPMUR

Supporto a muro 50÷80mm

Wall support 50÷80mm

Ø i	Ø e	Inox Stainless Steel Code	€	Rame - Copper Code	€	
80	100	CII060.04SUPMUR		PRR100.10SUPMUR		1
100	120	CII080.04SUPMUR		PRR120.10SUPMUR		1

MP....-04STAFMU

Staffa a muro 50÷80mm nervata

Moulded wall band 50÷80mm

Ø i	Ø e	Inox Stainless Steel Code	€	Rame - Copper Code	€	
80	100	MPA100.04STAFMU		MPR100.04STAFMU		1
100	120	MPA120.04STAFMU		MPR120.04STAFMU		1

MP....-04DISREG

Prolunghe per staffa a muro nervata

Extensions for moulded wall band

MM	Inox Stainless Steel Code	€	Rame - Copper Code	€	
105	MPA105.04DISREG		MPR105.04DISREG		1
205	MPA205.04DISREG		MPR205.04DISREG		1

MP....-04COLTAS

Collare di fissaggio con tassello

Locking clamp with anchor

Ø*i*	Ø*e*	Inox Stainless Steel Code	€	Rame - Copper Code	€	
80	100	MPA100.04COLTAS		MPR100.04COLTAS		1
100	120	MPA120.04COLTAS		MPR120.04COLTAS		1

PR...-10RACCON

Scarico condensa

Drain cap

Ø*i*	Ø*e*	Inox Stainless Steel Code	€	Rame - Copper Code	€	
80	100	PRA080.10RACCON		PRR080.10RACCON		1
100	120	PRA100.10RACCON		PRR100.10RACCON		1

MP....-05FASBLO

Fascetta di giunzione

Locking band

Ø*i*	Ø*e*	Inox Stainless Steel Code	€	Rame - Copper Code	€	
80	100	MPA100.05FASBLO		MPR100.05FASBLO		1
100	120	MPA120.05FASBLO		MPR120.05FASBLO		1

MPA...-04CAVTIR

Fascetta a cavi tiranti

Guy wire bracket

Ø*i*	Ø*e*	Inox Stainless Steel Code	€	
80	100	MPA100.04CAVTIR		1
100	120	MPA120.04CAVTIR		1

MP....-05RO21MP

Rosone piano 0°÷21°

Flat ring 0°÷21°

Ø*i*	Ø*e*	Inox Stainless Steel Code	€	Rame - Copper Code	€	
80	100	MPA100.05RO21MP	**22,41**	MPR100.05RO21MP		1
100	120	MPA120.05RO21MP	**27,03**	MPR120.05RO21MP		1

MP....-05FALPIA

Faldale piano base inox

Flat flashing stainless steel base

Ø i	Ø e	Inox Stainless Steel Code	€	Rame - Copper Code	€	
80	100	MPA100.05FALPIA		PRR080.10FALPIA		1
100	120	MPA120.05FALPIA		PRR100.10FALPIA		1

MP....-04FAPIPB

Faldale piano base piombo

Flat flashing lead base

Ø i	Ø e	Inox Stainless Steel Code	€	Rame - Copper Code	€	
80	100	MPA100.05FAPIPB		MPR080.05FAPIPB		1
100	120	MPA120.05FAPIPB		MPR100.05FAPIPB		1

MP....-04FA0530

Faldale inclinato base piombo 5°÷30°

Sloped flashing 5°÷30° lead base

Ø i	Ø e	Inox Stainless Steel Code	€	Rame - Copper Code	€	
80	100	MPA100.04FA0530		PRR080.10FA1721		1
100	120	MPA120.04FA0530		PRR100.10FA1721		1

MP...-04SCOSSA

Scossalina per faldale

Collar for flashing

Øi	Øe	Inox Stainless Steel Code	€	Rame - Copper Code	€	
80	100	MPA100.04SCOSSA		PRR080.10SCOSSA		1
100	120	MPA120.04SCOSSA		PRR100.10SCOSSA		1

PR...-10TERANT

Terminale antivento

Anti-wind cowl

Øi	Øe	Inox Stainless Steel Code	€	Rame - Copper Code	€	
80	100	PRA080.10TERANT		PRR080.10TERANT		1
100	120	PRA100.10TERANT		PRR100.10TERANT		1

PR...-10TERPAR

Terminale parapioggia

Rain cowl

Øi	Øe	Inox Stainless Steel Code	€	Rame - Copper Code	€	
80	100	PRA080.10TERPAR		PRR080.10TERPAR		1
100	120	PRA100.10TERPAR		PRR100.10TERPAR		1

PR...-10TERCON

Terminale conico

Tapered cowl

		Inox Stainless Steel		Rame - Copper		
Øi	Øe	Code	€	Code	€	
80	100	PRA080.10TERCON		PRR080.10TERCON		1
100	120	PRA100.10TERCON		PRR100.10TERCON		1

INOX FLEX

Flessibile interno liscio Inox 316L
Flexible line smooth inside SS 316L

INOX FLEX

Flessibile interno liscio Inox 316L - Flexible line smooth inside SS 316L

Descrizione - *Description*

Il sistema "INOX FLEX", è una tubazione composta da due lamine in acciaio austenitico di spessore 0,10 in acciaio AISI 316L (1.4404), graffate tra loro tramite lavorazione a freddo. La parete interna risulta liscia e priva di rugosità, e permette l'installazione sia in presenza di condensa sia con sistema a secco (biomassa). Questo prodotto agevola l'intubamento laddove vi sia l'impossibilità di utilizzare le linee MONO ECO o OVALE. La tenuta è sempre garantita da speciali manicotti, da filettato a rigido.

The "INOX FLEX" system is a pipeline made up of two austenitic steel sheets of 0,10 thickness in AISI 316L stainless steel (1.4404), held together by cold working. The internal wall is smooth and free of roughness, and allows installation both in the presence of condensation and with a dry system (biomass). This product facilitates the ducting, where it is not possible to use the MONO ECO or OVAL lines. The tightness is always guaranteed by special muffs, from threaded to rigid.

Applicazioni - *Applications*

"Sistema fumario flessibile, camini metallici flessibili, per evacuazione di fumi secchi o umidi, in pressione o depressione, dall'apparecchio all'atmosfera.
NB: il sistema flessibile è utilizzabile esclusivamente all'interno della canna fumaria per il tratto verticale e deve essere collegato ad un raccordo a T rigido.
NON UTILIZZARE PER IL CANALE DA FUMO."

"Flexible flue system, flexible metal chimneys, for the evacuation of dry or humid smokes, under pressure or depression, from the appliance to the atmosphere. NB: the flexible system can only be used inside the chimney system, in the vertical section and must be connected to a rigid TEE pipe fitting. DO NOT USE FOR THE CONNECTING FLUE PIPE."

Combustibili e utilizzo prodotto idoneo con - *Fuels and product use suitable for*

Applicazione del prodotto - *Application of the product*

Diametri disponibili - *Available diameters*

60 - 80 - 100 -120 - 130 - 140 - 150 - 160 - 180 - 200 -250 -300

Quantità minima di acquisto - *Minimum purchase quantity*

I tubi flessibili sono tagliati in multipli di 5 metri - *Flexible pipes are cut in multiples of 5 meters*

Guarnizioni - *Gaskets*

Comprese e montate per i raccordi FLEX - RIGIDO D.80 e D.100. Per tutti gli altri diametri A RICHIESTA.

Included and installed on the adaptors FLEX-RIGID on both D.80 and D.100. For all other diameters the gaskets are upon REQUEST.

Descrizione del prodotto - *Description of the product*

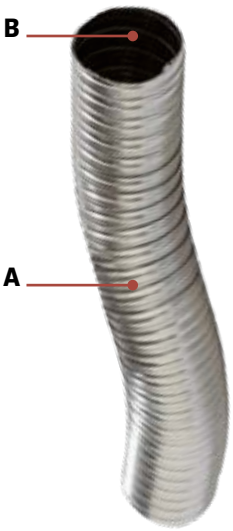

A: Parete esterna corrugata
Corrugated external wall

B: Parete interna liscia AISI 316L (1.4404) Sp. 0,10mm
Smooth internal wall AISI 316L (1.4404) th. 0,10 mm

Designazione prodotto - *Designation of the product*

Marcatura del prodotto secondo la normativa europea: CE EN 1856-2.
Product marking according to the European rule: CE EN 1856-2.

Utilizzo con guarnizione - *Use with gasket*

EN 1856/2 09 : T200 - P1 - W - V2 - L50010 - O (versione 0,10 spessore - thickness 0,10)

SISTEMA CAMINO EN 1856/2: NORMA DI RIFERIMENTO - *CHIMNEY SYSTEM EN 1856/2: RULE OF REFERENCE*

T200: Classe di temperatura (200°C) - *Class of temperature (200°C)*
P1: Classe di pressione (P1: 200Pa) - *Class of pressure (P1: 200Pa)*
W: Resistenza e tenuta alla condensa (W: Umido) - *Resistance and condensation tightness (W: Wet)*
V2: Resistenza alla corrosione (Si) - *Resistance to corrosion (Yes)*
L50: Specifica materiale (acciaio 1.4404 AISI 316L) - *Specification of the material (stainless steel 1.4404 AISI 316L)*
010: Spessore Materiale (010 spessore 1/10) - *Thickness of the material (010 thickness 1/10)*
O: Resistenza al fuoco di fuliggine (O: no - G: si) - *Resistance to soot fire (O: no - G: yes)*

Utilizzo senza guarnizione - *Use without gasket*

EN 1856/2 09 : T600 - N1 - W - V2 - L50010 - G (versione 0,10 spessore - thickness 0,10)
EN 1856/2 09 : T600 - N1 - D - V2 - L50010 - G (versione 0,10 spessore - thickness 0,10)

SISTEMA CAMINO EN 1856/2: NORMA DI RIFERIMENTO - *CHIMNEY SYSTEM EN 1856/2: RULE OF REFERENCE*
T600: Classe di temperatura (600°C) - *Class of temperature (600°C)*
N1: Classe di pressione (N1: 40Pa) - *Class of pressure (N1: 40Pa)*
D/W: Resistenza e tenuta alla condensa (W: Umido) (D: Secco) - *Resistance and condensation tightness (W: Wet) (D: Sry)*
V2: Resistenza alla corrosione (Si) - *Resistance to corrosion (Yes)*
L50: Specifica materiale (acciaio 1.4404 AISI 316L) - *Specification of the material (stainless steel 1.4404 AISI 316L)*
010: Spessore Materiale (010 spessore 1/10) - *Thickness of the material (010 thickness 1/10)*
G: Resistenza al fuoco di fuliggine (O: no - G: si) - *Resistance to soot fire (O: no - G: yes)*

Per ulteriori designazioni scaricare le DOP aggiornate sul Sito : www.cannefumarier2c.it
In order to have further designations, please download updated DOP documents in our web site: www.cannefumarier2c.it

FLX...-01IMBPLA

Tubo flessibile interno liscio imballo plastico

Flexible pipe smooth inside plastic pack

	Inox Stainless Steel			
Øi	Code	€/mt	€/box	mt
60	FLX060.01IMBPLA			30
80	FLX080.01IMBPLA			30
100	FLX100.01IMBPLA			30
120	FLX120.01IMBPLA			30
130	FLX130.01IMBPLA			30
140	FLX140.01IMBPLA			30
150	FLX150.01IMBPLA			30
160	FLX160.01IMBPLA			30
180	FLX180.01IMBPLA			30
200	FLX200.01IMBPLA			25
250	FLX250.01IMBPLA			20
300	FLX300.01IMBPLA			10

FLX...-01IMBBOX

Tubo flessibile interno liscio imballo dispenser

Flexible pipe smooth inside dispenser carton box pack

	Inox Stainless Steel			
Øi	Code	€/mt	€/box	mt
60	FLX060.01IMBBOX			60
80	FLX080.01IMBBOX			60
100	FLX100.01IMBBOX			60
120	FLX120.01IMBBOX			50
130	FLX130.01IMBBOX			50
140	FLX140.01IMBBOX			35
150	FLX150.01IMBBOX			35
160	FLX160.01IMBBOX			33
180	FLX180.01IMBBOX			30
200	FLX200.01IMBBOX			20
250	-	-		-
300	-	-		-

FLX...-04RACMAS

Raccordo flessibile-maschio

Flex-male stiff muff

	Inox Stainless Steel		
Øi	Code	€	
60	FLX060.04RACMAS		1
80	FLX080.04RACMAS		1
100	FLX100.04RACMAS		1
120	FLX120.04RACMAS		1
130	FLX130.04RACMAS		1
140	FLX140.04RACMAS		1
150	FLX150.04RACMAS		1
160	FLX160.04RACMAS		1
180	FLX180.04RACMAS		1
200	FLX200.04RACMAS		1
250	FLX250.04RACMAS		1
300	FLX300.04RACMAS		1

FLX...-04RACFEM

Raccordo flessibile-femmina

Flex-female stiff muff

	Inox Stainless Steel		
Øi	Code	€	
60	FLX060.04RACFEM		1
80	FLX080.04RACFEM		1
100	FLX100.04RACFEM		1
120	FLX120.04RACFEM		1
130	FLX130.04RACFEM		1
140	FLX140.04RACFEM		1
150	FLX150.04RACFEM		1
160	FLX160.04RACFEM		1
180	FLX180.04RACFEM		1
200	FLX200.04RACFEM		1
250	FLX250.04RACFEM		1
300	FLX300.04RACFEM		1

FLX...-04FLXFLX

Raccordo flessibile-flessibile

Flex-flex muff

Ø*i*	Inox Stainless Steel Code	€	
60	FLX060.04FLXFLX		1
80	FLX080.04FLXFLX		1
100	FLX100.04FLXFLX		1
120	FLX120.04FLXFLX		1
130	FLX130.04FLXFLX		1
140	FLX140.04FLXFLX		1
150	FLX150.04FLXFLX		1
160	FLX160.04FLXFLX		1
180	FLX180.04FLXFLX		1
200	FLX200.04FLXFLX		1
250	FLX250.04FLXFLX		1
300	FLX300.04FLXFLX		1

FLX...-04RAACFL

Raccordo flessibile-flessibile anticondensa

Flex-flex anticondensation muff

Ø*i*	Inox Stainless Steel Code	€	
60	-	-	-
80	FLX080.04RAACFL		1
100	FLX100.04RAACFL		1
120	FLX120.04RAACFL		1
130	FLX130.04RAACFL		1
140	FLX140.04RAACFL		1
150	FLX150.04RAACFL		1
160	FLX160.04RAACFL		1
180	FLX180.04RAACFL		1
200	FLX200.04RAACFL		1
250	FLX250.04RAACFL		1
300	FLX300.04RAACFL		1

FLX...-04RAACFE

Raccordo flessibile-femmina anticondensa

Flex-anticondensation female muff

Ø*i*	Inox Stainless Steel Code	€	
60	FLX060.04RAACFE		1
80	FLX080.04RAACFE		1
100	FLX100.04RAACFE		1
120	FLX120.04RAACFE		1
130	FLX130.04RAACFE		1
140	FLX140.04RAACFE		1
150	FLX150.04RAACFE		1
160	FLX160.04RAACFE		1
180	FLX180.04RAACFE		1
200	FLX200.04RAACFE		1
250	FLX250.04RAACFE		1
300	FLX300.04RAACFE		1

FLX...-04GIUMAS

Raccordo da flessibile a maschio (200Pa)

Flex-male (220Pa) muff

Ø*i*	Inox Stainless Steel Code	€	
60	FLX060.04GIUMAS		1
80	FLX080.04GIUMAS		1
100	FLX100.04GIUMAS		1
120	FLX120.04GIUMAS		1
130	FLX130.04GIUMAS		1
140	FLX140.04GIUMAS		1
150	FLX150.04GIUMAS		1
160	FLX160.04GIUMAS		1
180	-	-	-
200	-	-	-
250	-	-	-
300	-	-	-

FLX...-04RACRID

Raccordo flessibile a ridotto maschio

Flex-reduced male muff

Ø*flex*	Ø*m*	Inox Stainless Steel Code	€	
100	80	FLX100.04RACRID		1

INOX FLEX

ALLUMINIO FLESSIBILE

Flessibile alluminio estensibile

Extensible flex aluminum

ALLUMINIO FLESSIBILE

Flessibile alluminio estensibile - Extensible flex aluminum

Descrizione - *Description*

Il sistema "ALLUMINIO FLESSIBILE", è una tubazione in alluminio flessibile ed estensibile monoparete. Questo prodotto può essere usato esclusivamente per la ventilazione e l'aerazione oltre che per la movimentazione di aria calda negli ambienti (es.: canalizzazione). Disponibile in varie colorazioni: alluminio naturale, bianco, nero. La sua installazione risulta molto semplice, in quanto facile da sagomare anche con curve di raggio molto stretto. Prodotto in due versioni: Estensibile da 1m a 3m circa - Estensibile da 0,5m a 1,5m circa.

The "ALLUMINIO FLESSIBILE" system is a single wall flexible and extensible aluminum pipe. This product can only be used for ventilation and aeration as well as for moving hot air in rooms (ex: the canalisation). It is available in various colors: natural aluminum, white, black. Its installation is very simple, as it is easy to shape even in case of very narrow radius curves. It is produced in two versions: Extensible from about 1m to 3m –- Extensible from about 0,5m to 1,5m.

Applicazioni - *Applications*

"Prodotto flessibile utilizzabile esclusivamente all'interno. NB: ADATTO SOLO A DISTRIBUZIONE ARIA CALDA O FREDDA - NON UTILIZZARE SU CALDAIE A GAS O SULLO SCARICO FUMI DI NESSUN TIPO DI DISPOSITIVO."

"Flexible product that can only be used indoors. NB: SUITABLE ONLY FOR HOT OR COLD AIR DISTRIBUTION - DO NOT USE ON GAS BOILERS OR ON THE SMOKE EXHAUST OF ANY KIND OF DEVICE."

Combustibili e utilizzo prodotto idoneo con - *Fuels and product use suitable for*

Applicazione del prodotto - *Application of the product*

Diametri disponibili - *Available diameters*

50 - 60 - 80 - 100 - 120 - 130 - 140 - 150 Colore Alluminio - Bianco - Nero / *Aluminum - White - Black color*

Su ordinazione - *Upon request*

160 - 180 - 200 - 250 -300

Guarnizioni - *Gaskets*

Non sono previste guarnizioni di tenuta.

There are no sealing gaskets.

Descrizione del prodotto - *Description of the product*

A: Parete esterna corrugata
Corrugated external wall

B: Parete interna corrugata in Alluminio
Aluminum corrugated internal wall

C: D.50 e D.60 non rastremato
D.50 and D.60 not tapered

D: Diametri superiori (dal D.80 in poi) rastremati
Bigger diameters (from D.80) are tapered

Per ulteriori designazioni scaricare le DOP aggiornate sul Sito : www.cannefumarier2c.it
In order to have further designations, please download updated DOP documents in our web site: www.cannefumarier2c.it

ALU...-FX1-3NAT

Alluminio estensibile 1-3 metri

Finitura alluminio naturale - N.B. Ø50 e Ø60 non rastremati

Extensible aluminum 1-3 mt, Aluminum color finishing Ø50 and Ø60 not tapered

	Alluminio Aluminum		
Øi	Code	€	
50	ALU050.FX1-3NAT		6
60	ALU060.FX1-3NAT		6
80	ALU080.FX1-3NAT		6
100	ALU100.FX1-3NAT		6
120	ALU120.FX1-3NAT		6
130	ALU130.FX1-3NAT		6
140	ALU140.FX1-3NAT		6
150	ALU150.FX1-3NAT		6
160	ALU160.FX1-3NAT		6
180	ALU180.FX1-3NAT		6
200	ALU200.FX1-3NAT		6
250	ALU250.FX1-3NAT		6
300	ALU300.FX1-3NAT		6

ALU...-FX05NATU

Alluminio estensibile 1,5 metri

Finitura alluminio naturale - N.B. Ø50 e Ø60 non rastremati

Extensible aluminum 1,5 mt, Aluminum color finishing Ø50 and Ø60 not tapered

	Alluminio Aluminum		
Øi	Code	€	
50	ALU050.FX05NATU		6
60	ALU060.FX05NATU		6

ALU...-FX1-3BIA

Alluminio estensibile 1-3 metri

Finitura verniciato bianco - N.B. Ø50 e Ø60 non rastremati

Extensible aluminum 1-3 mt, white coated finishing Ø50 and Ø60 not tapered

	Alluminio Aluminum		
Øi	Code	€	
50	ALU050.FX1-3BIA		6
60	ALU060.FX1-3BIA		6
80	ALU080.FX1-3BIA		6
100	ALU100.FX1-3BIA		6
120	ALU120.FX1-3BIA		6
130	ALU130.FX1-3BIA		6
140	ALU140.FX1-3BIA		6
150	ALU150.FX1-3BIA		6
160	ALU160.FX1-3BIA		6
180	ALU180.FX1-3BIA		6
200	ALU200.FX1-3BIA		6
250	ALU250.FX1-3BIA		6
300	ALU300.FX1-3BIA		6

ALU...-FX05BIAN

Alluminio estensibile 1,5 metri

Finitura verniciato bianco - N.B. Ø50 e Ø60 non rastremati

Extensible aluminum 1,5 mt, White coated finishing Ø50 and Ø60 not tapered

Ø*i*	Alluminio Aluminum Code	€	
50	ALU050.FX05BIAN		6
60	ALU060.FX05BIAN		6

ALU...-FX1-3NER

Alluminio estensibile 1-3 metri

Finitura verniciato nero - N.B. Ø50 e Ø60 non rastremati

Extensible aluminum 1-3 mt, black coated finishing Ø50 and Ø60 not tapered

Ø*i*	Alluminio Aluminum Code	€	
50	ALU050.FX1-3NER		6
60	ALU060.FX1-3NER		6
80	ALU080.FX1-3NER		6
100	ALU100.FX1-3NER		6
120	ALU120.FX1-3NER		6
130	ALU130.FX1-3NER		6
140	ALU140.FX1-3NER		6
150	ALU150.FX1-3NER		6
160	ALU160.FX1-3NER		6
180	ALU180.FX1-3NER		6
200	ALU200.FX1-3NER		6
250	ALU250.FX1-3NER		6
300	ALU300.FX1-3NER		6

ALU...-FX05NERO

Alluminio estensibile 1,5 metri

Finitura verniciato nero - N.B. Ø50 e Ø60 non rastremati

Extensible aluminum 1,5 mt, black coated finishing Ø50 and Ø60 not tapered

Ø*i*	Alluminio Aluminum Code	€	
50	ALU050.FX05NERO		6
60	ALU060.FX05NERO		6

ALLUMINIO RIGIDO

Mono parete alluminio

Rigid aluminum

ALLUMINIO RIGIDO

Mono parete alluminio - Rigid aluminum

Descrizione - *Description*

Il sistema "ALLUMINIO RIGIDO" è composto da elementi componibili rigidi in alluminio di colore smaltato bianco e/o nero esternamente, dello spessore di 1 mm. Generalmente installato su impianti dove le temperature di uscita fumi sono inferiori a 200°C. (es.: apparecchi a gas combustione tradizionale). Può essere inoltre impiegato come presa d'aria comburente per il generatore e/o come canalizzazione aria calda a vista. Gli elementi hanno un innesto a bicchiere maschio-femmina con sede della guarnizione a triplo labbro.

The "ALLUMINIO RIGIDO" system is made up of rigid modular elements in aluminum in color enamelled white and/or black externally, with a thickness of 1 mm. It is generally installed on systems where the temperatures of smokes outlet are lower than 200°C. (ex: traditional combustion gas appliances). It can also be used as a combustion air intake for the generator and/or as an exposed hot air ducting. The elements have a male-female "glass slip on coupling" with a triple-lip seal seat.

Applicazioni - *Applications*

"Condotto fumario, canale da fumo, per evacuazione di fumi umidi derivanti da generatori di tipo atmosferico, pressurizzati o aria soffiata e/o cappe cucina uso domestico."

"Flue pipe, connecting flue pipe, for evacuation of humid fumes deriving from atmospheric, pressurized or blown air generators, and/or kitchen hoods for domestic use."

Combustibili e utilizzo prodotto idoneo con - *Fuels and product use suitable for*

Applicazione del prodotto - *Application of the product*

Diametri disponibili - *Available diameters*

60 - 80

Guarnizioni - *Gaskets*

Comprese e montate sul D.60 e D.80.

Included and installed on D.60 and D.80.

Descrizione del prodotto - *Description of the product*

A: Alluminio rigido colore bianco e/o nero
Rigid Aluminum white and/or black color

B: Spessore 1 mm D.60 e D.80
Thickness 1 mm D.60 and D.80

C: T°Max 200°C
T° Max 200°C

D: Guarnizione in silicone da (-90 a +200°C)
Silicone gasket from (-90°C to +200°C)

Designazione prodotto - *Designation of the product*

Marcatura del prodotto secondo la normativa europea: CE EN 1856-2.
Product marking according to the European rule: CE EN 1856-2.

Utilizzo con guarnizione - *Use with gasket*

EN 1856/2 09 : T200 - H1- W - Vm - L13100 - O - 60

SISTEMA CAMINO EN 1856-2: NORMA DI RIFERIMENTO - *CHIMNEY SYSTEM EN 1856-2: RULE OF REFERENCE*

T200: Classe di temperatura (200°C) - *Class of temperature (200°C)*

H1: Classe di pressione (H1: 5000Pa) - *Class of pressure (P1: 5000Pa)*

W: Resistenza e tenuta alla condensa (W: umido) - *Resistance and condensation tightness (W: wet)*

Vm: Resistenza alla corrosione (No) - *Resistance to corrosion (No)*

L13: Specifica materiale (Alluminio EN AW 6060) - *Specification of the material (Aluminum EN AW 6060)*

100: Spessore Materiale (100 spessore 10/10) - *Thickness of the material (100 thickness 10/10)*

O: Resistenza al fuoco di fuliggine (O: no - G: si) - *Resistance to soot fire (O: no - G: yes)*

60: Distanza dai materiali combustibili in mm (60mm) - *Distance from combustible materials in mm (60mm)*

Per ulteriori designazioni scaricare le DOP aggiornate sul Sito : www.cannefumarier2c.it
In order to have further designations, please download updated DOP documents in our web site: www.cannefumarier2c.it

ALU...-..LIN200

Elemento lineare L.2000

Linear element L.2000

Ø i	Bianco - White Code	Bianco - White €	Nero - Black Code	Nero - Black €	
60	ALU060.BILIN200		ALU060.NELIN200		1
80	ALU080.BILIN200		ALU080.NELIN200		1

ALU...-..LIN100

Elemento lineare L.1000

Linear element L.1000

Ø i	Bianco - White Code	Bianco - White €	Nero - Black Code	Nero - Black €	
60	ALU060.BILIN100		ALU060.NELIN100		1
80	ALU080.BILIN100		ALU080.NELIN100		1

ALU...-..LIN050

Elemento lineare L.500

Linear element L.500

Ø i	Bianco - White Code	Bianco - White €	Nero - Black Code	Nero - Black €	
60	ALU060.BILIN050		ALU060.NELIN050		1
80	ALU080.BILIN050		ALU080.NELIN050		1

ALU...-..LIN025

Elemento lineare L.250

Linear element L.250

Øi	Bianco - White Code	Bianco - White €	Nero - Black Code	Nero - Black €	
60	ALU060.BILIN025		ALU060.NELIN025	-	1
80	ALU080.BILIN025		ALU080.NELIN025	-	1

ALU...-..DOPFEM

Elemento doppio bicchiere

Double female muff

Øi	Bianco - White Code	Bianco - White €	Nero - Black Code	Nero - Black €	
60	ALU060.BIDOPFEM		ALU060.NEDOPFEM		1
80	ALU080.BIDOPFEM		ALU080.NEDOPFEM		1

ALU...-..ALL90M

Raccordo a T 90° (M) con scarico

90° Tee pipe fitting (M) with drain

Øi	Bianco - White Code	Bianco - White €	Nero - Black Code	Nero - Black €	
60	ALU060.BIALL90M	-	ALU060.NEALL90M	-	-
80	ALU080.BIALL90M		ALU080.NEALL90M	-	1

ALU...-..CURV45

Curva 45° M-F

45° Bend M-F

Ø i	Bianco - White Code	Bianco - White €	Nero - Black Code	Nero - Black €	
60	ALU060.BICURV45		ALU060.NECURV45		1
80	ALU080.BICURV45		ALU080.NECURV45		1

ALU...-..CU45FF

Curva 45° F-F

45° Bend F-F

Ø i	Bianco - White Code	Bianco - White €	Nero - Black Code	Nero - Black €	
60	ALU060.BICU45FF	-	ALU060.NECU45FF	-	-
80	ALU080.BICU45FF		ALU080.NECU45FF		1

ALU...-..CURV90

Curva 90° M-F

90° Bend M-F

Ø i	Bianco - White Code	Bianco - White €	Nero - Black Code	Nero - Black €	
60	ALU060.BICURV90		ALU060.NECURV90		1
80	ALU080.BICURV90		ALU080.NECURV90		1

ALU...-..CU90FF

Curva 90° F-F

90° Bend F-F

Øi	Bianco - White Code	€	Nero - Black Code	€	
60	ALU060.BICU90FF		ALU060.NECU90FF		1
80	ALU080.BICU90FF		ALU080.NECU90FF		1

ALU...-..COLTAS

Collare di fissaggio con tassello

Locking clamp with anchor

Øi	Bianco - White Code	€	Nero - Black Code	€	
60	PLA060.PPCOLTAS		ALU060.NECOLTAS		1
80	PLA080.PPCOLTAS		ALU080.NECOLTAS		1

ALU...-..F08M06

Riduzione-Aumento Ø80F-Ø60M

Reducer- Enlarger Ø80F-Ø60M

Øf	Øm	Bianco - White Code	€	
80	60	ALU080.BIF08M06		1

ALU...-05GRIASP

Griglia di aspirazione

Air intake grid

Ø*i*	Inox Stainless Steel Code	€	
60	ALU060.05GRIASP		1
80	ALU080.05GRIASP		1

ALU...-05GRISCA

Griglia scarico fumi

Smoke exhaust grid

Ø*i*	Inox Stainless Steel Code	€	
60	ALU060.05GRISCA		1
80	ALU080.05GRISCA		1

ALU...-BIROSSIL

Rosone

Ring

Ø*i*	Bianco - White Code	€	
60	ALU060.BIROSSIL		1
80	ALU080.BIROSSIL		1

OVALE

Monoparete ovale

Oval single wall

Ovale

Monoparete ovale - Oval single wall

Descrizione - *Description*

Il sistema "OVALE " è composto da elementi componibili rigidi con finitura lucida BA con spessore 0,5mm. Gli elementi sono realizzati in acciaio inox AISI 316L (1.4404) e su richiesta in AISI 304. Gli elementi hanno un innesto a bicchiere maschio-femmina. Il prodotto è idoneo per il risanamento delle canne fumarie in muratura e laterizio, di forma irregolare, con lo scopo di recuperare la sezione utile massima e disponibile. La tenuta meccanica è garantita tramite l'utilizzo della fascetta di giunzione.

The "OVALE" system is made up of rigid modular elements with a BA glossy finish with a thickness of 0,5 mm. The elements are made of stainless steel AISI 316L (1.4404) and on request in AISI 304. The elements have a male-female "glass slip on coupling". The product is suitable for the restoration of built-in masonry or built-in brick chimneys, with irregular shape, with the purpose to recover the maximum and available useful section. A mechanical seal joint is guaranteed through the use of the locking band.

Applicazioni - *Applications*

"Condotti, canali da fumo, camini metallici, per evacuazione di fumi secchi, in pressione o depressione, dall'apparecchio all'atmosfera o connessione apparecchio canna fumaria."

"Ducts, connecting flue pipes, metal chimneys, for evacuation of dry fumes, under pressure or depression, from the appliance to the atmosphere or connection from the appliance to the chimney."

Combustibili e utilizzo prodotto idoneo con - *Fuels and product use suitable for*

Combustibles et utilisation du produit approprié avec - Kraftstoffe und Produktverwendung geeignet für

Applicazione del prodotto - *Application of the product*

Diametri disponibili - *Available diameters*

80 - 100 - 110 -120 - 130 - 140 - 150 - 160 - 180 - 200 - 220 - 230 - 240 - 250 - 280 - 300 - 320 - 350

Guarnizioni - *Gaskets*

Non disponibili - Possibilità di impiego mastice per alta temperatura.

They are not available. Possibility of using mastic for high temperatures.

Descrizione del prodotto - *Description of the product*

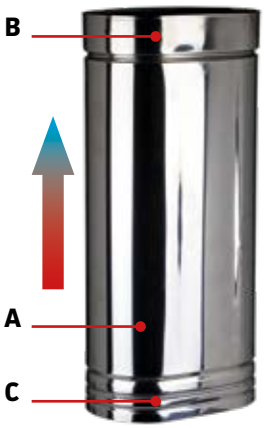

A: Materiale AISI 316L (1.4404) Sp. 5/10
Material AISI 316L (1.4404) Th. 5/10

B: Innesto a bicchiere Maschio - Femmina
Male-female "glass slip on coupling"

C: Guarnizione con Mastice alta temperatura (In Opera)
Gasket with high temperature mastic (while in the works)

Designazione prodotto - *Designation of the product*

Marcatura del prodotto secondo la normativa europea: CE EN 1856-2.
Product marking according to the European rule: CE EN 1856-2.

Utilizzo con guarnizione - *Use with gasket*

EN 1856/2 09 : T160 - P1 - W - V2 - L50050 - O (xx) (con mastice sigillante - with sealing mastic)

SISTEMA CAMINO EN 1856/2: NORMA DI RIFERIMENTO - *CHIMNEY SYSTEM EN 1856/2: RULE OF REFERENCE*

T160: Classe di temperatura (160°C) - *Class of temperature (160°C)*
P1: Classe di pressione (P1: 200Pa) - *Class of pressure (P1: 200Pa)*
W: Resistenza e tenuta alla condensa (W: Umido) - *Resistance and condensation tightness (W: Wet)*
V2: Resistenza alla corrosione (Si) - *Resistance to corrosion (Yes)*
L50: Specifica materiale (acciaio 1.4404 AISI 316L) - *Specification of the material (stainless steel 1.4404 AISI 316L)*
050: Spessore Materiale (050 spessore 5/10) - *Thickness of the material (050 thickness 5/10)*
O: Resistenza al fuoco di fuliggine (O: no - G: si) - *Resistance to soot fire (O: no - G: yes)*
(xx): Distanza dai materiali combustibili in mm - *Distance from combustible materials in mm*

Distanza in condizioni di normale funzionamento: (70): dal D.80 Al D.300
Distance in standard working conditions: (70) : from D.80 to D.300

Utilizzo senza guarnizione - *Use without gasket*

EN 1856/2 09 : T600 - N1 - D - V2 - L50050 - G (zz) (versione 5/10 spessore - 5/10 thickness)

SISTEMA CAMINO EN 1856/2: NORMA DI RIFERIMENTO - *CHIMNEY SYSTEM EN 1856/2: RULE OF REFERENCE*
T600: Classe di temperatura (600°C) - *Class of temperature (600°C)*
N1: Classe di pressione (N1: 40Pa) - *Class of pressure (N1: 40Pa)*
D: Resistenza e tenuta alla condensa (D: Secco) - *Resistance and condensation tightness (D: Dry)*
V2: Resistenza alla corrosione (Si) - *Resistance to corrosion (Yes)*
L50: Specifica materiale (acciaio 1.4404 AISI 316L) - *Specification of the material (stainless steel 1.4404 AISI 316L)*
050: Spessore Materiale (050 spessore 5/10) - *Thickness of the material (050 thickness 5/10)*
G: Resistenza al fuoco di fuliggine (O: no - G: si) - *Resistance to soot fire (O: no - G: yes)*
(zzM): Distanza dai materiali combustibili in mm - M=misurato - *Distance from combustible materials in mm - M=measured*

Distanza in condizioni di fuoco di fuliggine: (600M): dal D.80 Al D.300
Distance in conditions of soot fire: (600M): from D.80 to D.300

Per ulteriori designazioni scaricare le DOP aggiornate sul Sito : www.cannefumarier2c.it
In order to have further designations, please download updated DOP documents in our web site: www.cannefumarier2c.it

DIMENSIONI A NORMA SECONDO LE LEGGI VIGENTI
RAPPORTO LATO CORTO E LATO LUNGO MASSIMO 1,5 (UNI E UNI CIG)

DIMENSIONI NOMINALI	DIAMETRO DI PARTENZA	TIRAGGIO
70x125	110	100
80x160	130	120
90x140	120	120
100x150	130	130
110x160	140	140
120x170	150	150
140x210	180	180
150x200	180	180
170x220	200	200
170x250	220	220
180x245	220	210
180x265	230	230
190x245	230	220
190x260	230	230

DIMENSIONI NOMINALI	DIAMETRO DI PARTENZA	TIRAGGIO
190x275	240	240
200x255	240	230
200x270	240	240
200x285	250	250
210x275	250	250
220x270	250	250
220x320	280	280
230x315	280	280
230x345	300	290
240x310	280	280
240x340	300	300
250x335	300	300
250x365	320	310
260x330	300	300
260x360	320	320
280x350	320	320
280x395	350	350
300x385	350	350

DIMENSIONI REALIZZABILI

DIMENSIONI NOMINALI	DIAMETRO DI PARTENZA	TIRAGGIO
70x140	110	110
70x155	120	110
70x170	130	120
80x145	120	110
80x160	130	120
90x155	130	120
90x185	150	130
90x205	160	150
90x235	180	160
100x165	140	140
100x180	150	140
100x230	180	150
100x260	200	170
100x295	220	180
100x310	230	190
100x325	240	200
100x340	250	190
100x385	280	200
100x420	300	230
110x195	160	150
120x190	160	160
120x220	180	170
120x250	200	190
120x285	220	200
120x330	250	220
120x380	290	230
120x410	300	240
130x245	200	190
130x280	230	200
130x295	240	210
130x325	250	220
130x370	280	240
130x405	310	250
140x235	200	190
140x270	220	210
140x290	240	180

DIMENSIONI NOMINALI	DIAMETRO DI PARTENZA	TIRAGGIO
140x320	250	230
140x365	280	240
140x400	310	260
150x280	230	200
150x310	250	230
150x360	280	250
150x390	300	260
150x425	330	270
150x470	350	290
160x225	200	200
160x260	220	210
160x290	240	230
160x355	280	260
160x385	300	270
160x420	330	280
160x465	350	300
170x270	230	220
170x285	240	230
170x345	280	260
170x380	300	270
180x280	240	240
180x295	250	240
180x375	300	280
180x405	320	290
180x450	350	310
190x290	250	250
190x335	280	270
200x330	280	270
200x365	310	290
200x400	330	300
200x440	350	320
220x350	300	290
220x385	330	310
220x430	350	330
240x375	330	310
250x410	350	340

ATTENZIONE: 5/10 DAL Ø 80 mm AL Ø 190 mm - 6/10 DAL Ø 200 IN AVANTI

N.B. LE MISURE EFFETTIVE SONO DA CONSIDERARSI CON TOLLERANZA (PIÙ O MENO) 5% DELLA QUOTA NOMINALE IN TABELLA.

ALTRE DIMENSIONI DISPONIBILI SU RICHIESTA

OVA...-05LIN100
Elemento lineare L.1000
Linear element L.1000

Øi	Code	€	
110	OVA110.05LIN100		1
120	OVA120.05LIN100		1
130	OVA130.05LIN100		1
140	OVA140.05LIN100		1
150	OVA150.05LIN100		1
160	OVA160.05LIN100		1
180	OVA180.05LIN100		1
200	OVA200.05LIN100		1
220	OVA220.05LIN100		1
230	OVA230.05LIN100		1
240	OVA240.05LIN100		1
250	OVA250.05LIN100		1
280	OVA280.05LIN100		1
300	OVA300.05LIN100		1
320	OVA320.05LIN100		1
350	OVA350.05LIN100		1

OVA...-05LIN050
Elemento lineare L.500
Linear element L.500

Øi	Code	€	
110	OVA110.05LIN050		1
120	OVA120.05LIN050		1
130	OVA130.05LIN050		1
140	OVA140.05LIN050		1
150	OVA150.05LIN050		1
160	OVA160.05LIN050		1
180	OVA180.05LIN050		1
200	OVA200.05LIN050		1
220	OVA220.05LIN050		1
230	OVA230.05LIN050		1
240	OVA240.05LIN050		1
250	OVA250.05LIN050		1
280	OVA280.05LIN050		1
300	OVA300.05LIN050		1
320	OVA320.05LIN050		1
350	OVA350.05LIN050		1

OVA...-05LIN025
Elemento lineare L.250
Linear element L.250

Øi	Code	€	
110	OVA110.05LIN025		1
120	OVA120.05LIN025		1
130	OVA130.05LIN025		1
140	OVA140.05LIN025		1
150	OVA150.05LIN025		1
160	OVA160.05LIN025		1
180	OVA180.05LIN025		1
200	OVA200.05LIN025		1
220	OVA220.05LIN025		1
230	OVA230.05LIN025		1
240	OVA240.05LIN025		1
250	OVA250.05LIN025		1
280	OVA280.05LIN025		1
300	OVA300.05LIN025		1
320	OVA320.05LIN025		1
350	OVA350.05LIN025		1

OVA...-05CU45CO
Curva 45° lato stretto
45° Bend narrow side

Øi	Code	€	
110	OVA110.05CU45CO		1
120	OVA120.05CU45CO		1
130	OVA130.05CU45CO		1
140	OVA140.05CU45CO		1
150	OVA150.05CU45CO		1
160	OVA160.05CU45CO		1
180	OVA180.05CU45CO		1
200	OVA200.05CU45CO		1
220	OVA220.05CU45CO		1
230	OVA230.05CU45CO		1
240	OVA240.05CU45CO		1
250	OVA250.05CU45CO		1
280	OVA280.05CU45CO		1
300	OVA300.05CU45CO		1
320	OVA320.05CU45CO		1
350	OVA350.05CU45CO		1

OVA...-05CU45LU
Curva 45° lato largo
45° Bend wide side

Øi	Code	€	
110	OVA110.05CU45LU		1
120	OVA120.05CU45LU		1
130	OVA130.05CU45LU		1
140	OVA140.05CU45LU		1
150	OVA150.05CU45LU		1
160	OVA160.05CU45LU		1
180	OVA180.05CU45LU		1
200	OVA200.05CU45LU		1
220	OVA220.05CU45LU		1
230	OVA230.05CU45LU		1
240	OVA240.05CU45LU		1
250	OVA250.05CU45LU		1
280	OVA280.05CU45LU		1
300	OVA300.05CU45LU		1
320	OVA320.05CU45LU		1
350	OVA350.05CU45LU		1

OVA...-05ALL90F
Raccordo a T 90° femmina
90° Tee pipe fitting Female

Øi	Code	€	
110	OVA110.05ALL90F		1
120	OVA120.05ALL90F		1
130	OVA130.05ALL90F		1
140	OVA140.05ALL90F		1
150	OVA150.05ALL90F		1
160	OVA160.05ALL90F		1
180	OVA180.05ALL90F		1
200	OVA200.05ALL90F		1
220	OVA220.05ALL90F		1
230	OVA230.05ALL90F		1
240	OVA240.05ALL90F		1
250	OVA250.05ALL90F		1
280	OVA280.05ALL90F		1
300	OVA300.05ALL90F		1
320	OVA320.05ALL90F		1
350	OVA350.05ALL90F		1

OVA...-05ALRIDF

Raccordo a T 90° ridotto Femmina

90° Tee pipe fitting reduced Female

Øi	Code	€	
110	OVA110.05ALRIDF		1
120	OVA120.05ALRIDF		1
130	OVA130.05ALRIDF		1
140	OVA140.05ALRIDF		1
150	OVA150.05ALRIDF		1
160	OVA160.05ALRIDF		1
180	OVA180.05ALRIDF		1
200	OVA200.05ALRIDF		1
220	OVA220.05ALRIDF		1
230	OVA230.05ALRIDF		1
240	OVA240.05ALRIDF		1
250	OVA250.05ALRIDF		1
280	OVA280.05ALRIDF		1
300	OVA300.05ALRIDF		1
320	OVA320.05ALRIDF		1
350	OVA350.05ALRIDF		1

OVA...-05ALL135

Raccordo a T 135°

135° Tee pipe fitting

Øi	Code	€	
110	OVA110.05ALL135		1
120	OVA120.05ALL135		1
130	OVA130.05ALL135		1
140	OVA140.05ALL135		1
150	OVA150.05ALL135		1
160	OVA160.05ALL135		1
180	OVA180.05ALL135		1
200	OVA200.05ALL135		1
220	OVA220.05ALL135		1
230	OVA230.05ALL135		1
240	OVA240.05ALL135		1
250	OVA250.05ALL135		1
280	OVA280.05ALL135		1
300	OVA300.05ALL135		1
320	OVA320.05ALL135		1
350	OVA350.05ALL135		1

OVA...-05TRAMAS

Elemento a tramoggia ovale F a circolare M

Adaptor from oval female to round male pipe

Øi	Code	€	
110	OVA110.05TRAMAS		1
120	OVA120.05TRAMAS		1
130	OVA130.05TRAMAS		1
140	OVA140.05TRAMAS		1
150	OVA150.05TRAMAS		1
160	OVA160.05TRAMAS		1
180	OVA180.05TRAMAS		1
200	OVA200.05TRAMAS		1
220	OVA220.05TRAMAS		1
230	OVA230.05TRAMAS		1
240	OVA240.05TRAMAS		1
250	OVA250.05TRAMAS		1
280	OVA280.05TRAMAS		1
300	OVA300.05TRAMAS		1
320	OVA320.05TRAMAS		1
350	OVA350.05TRAMAS		1

OVA...-05TRAFEM

Elemento a tramoggia ovale M a circolare F

Adaptor from oval male to round female pipe

Øi	Code	€	
110	OVA110.05TRAFEM		1
120	OVA120.05TRAFEM		1
130	OVA130.05TRAFEM		1
140	OVA140.05TRAFEM		1
150	OVA150.05TRAFEM		1
160	OVA160.05TRAFEM		1
180	OVA180.05TRAFEM		1
200	OVA200.05TRAFEM		1
220	OVA220.05TRAFEM		1
230	OVA230.05TRAFEM		1
240	OVA240.05TRAFEM		1
250	OVA250.05TRAFEM		1
280	OVA280.05TRAFEM		1
300	OVA300.05TRAFEM		1
320	OVA320.05TRAFEM		1
350	OVA350.05TRAFEM		1

OVA...-05PIAANC

Piastra di ancoraggio intermedia

Intermediate anchorage plate

Øi	Code	€	
110	OVA110.05PIAANC		1
120	OVA120.05PIAANC		1
130	OVA130.05PIAANC		1
140	OVA140.05PIAANC		1
150	OVA150.05PIAANC		1
160	OVA160.05PIAANC		1
180	OVA180.05PIAANC		1
200	OVA200.05PIAANC		1
220	OVA220.05PIAANC		1
230	OVA230.05PIAANC		1
240	OVA240.05PIAANC		1
250	OVA250.05PIAANC		1
280	OVA280.05PIAANC		1
300	OVA300.05PIAANC		1
320	OVA320.05PIAANC		1
350	OVA350.05PIAANC		1

OVA...-05SUPMUR

Supporto a muro 50÷80mm

Wall support 50÷80mm

Øi	Code	€	
110	OVA110.05SUPMUR		1
120	OVA120.05SUPMUR		1
130	OVA130.05SUPMUR		1
140	OVA140.05SUPMUR		1
150	OVA150.05SUPMUR		1
160	OVA160.05SUPMUR		1
180	OVA180.05SUPMUR		1
200	OVA200.05SUPMUR		1
220	OVA220.05SUPMUR		1
230	OVA230.05SUPMUR		1
240	OVA240.05SUPMUR		1
250	OVA250.05SUPMUR		1
280	OVA280.05SUPMUR		1
300	OVA300.05SUPMUR		1
320	OVA320.05SUPMUR		1
350	OVA350.05SUPMUR		1

OVA...-05PARINF

Base di partenza con scarico laterale

Starting base with side discharge

Øi	Code	€	
110	OVA110.05PARINF		1
120	OVA120.05PARINF		1
130	OVA130.05PARINF		1
140	OVA140.05PARINF		1
150	OVA150.05PARINF		1
160	OVA160.05PARINF		1
180	OVA180.05PARINF		1
200	OVA200.05PARINF		1
220	OVA220.05PARINF		1
230	OVA230.05PARINF		1
240	OVA240.05PARINF		1
250	OVA250.05PARINF		1
280	OVA280.05PARINF		1
300	OVA300.05PARINF		1
320	OVA320.05PARINF		1
350	OVA350.05PARINF		1

OVA...-05RACCON

Scarico condensa (3/4")

Drain cap (3/4")

Øi	Code	€	
110	OVA110.05RACCON		1
120	OVA120.05RACCON		1
130	OVA130.05RACCON		1
140	OVA140.05RACCON		1
150	OVA150.05RACCON		1
160	OVA160.05RACCON		1
180	OVA180.05RACCON		1
200	OVA200.05RACCON		1
220	OVA220.05RACCON		1
230	OVA230.05RACCON		1
240	OVA240.05RACCON		1
250	OVA250.05RACCON		1
280	OVA280.05RACCON		1
300	OVA300.05RACCON		1
320	OVA320.05RACCON		1
350	OVA350.05RACCON		1

OVA...-05MANFIN

Manicotto finale di chiusura

Closure ending sleeve

Øi	Code	€	
110	OVA110.05MANFIN		1
120	OVA120.05MANFIN		1
130	OVA130.05MANFIN		1
140	OVA140.05MANFIN		1
150	OVA150.05MANFIN		1
160	OVA160.05MANFIN		1
180	OVA180.05MANFIN		1
200	OVA200.05MANFIN		1
220	OVA220.05MANFIN		1
230	OVA230.05MANFIN		1
240	OVA240.05MANFIN		1
250	OVA250.05MANFIN		1
280	OVA280.05MANFIN		1
300	OVA300.05MANFIN		1
320	OVA320.05MANFIN		1
350	OVA350.05MANFIN		1

OVA...-05FASBLO

Fascetta di giunzione

Locking band

Øi	Code	€	
110	OVA110.05FASBLO		1
120	OVA120.05FASBLO		1
130	OVA130.05FASBLO		1
140	OVA140.05FASBLO		1
150	OVA150.05FASBLO		1
160	OVA160.05FASBLO		1
180	OVA180.05FASBLO		1
200	OVA200.05FASBLO		1
220	OVA220.05FASBLO		1
230	OVA230.05FASBLO		1
240	OVA240.05FASBLO		1
250	OVA250.05FASBLO		1
280	OVA280.05FASBLO		1
300	OVA300.05FASBLO		1
320	OVA320.05FASBLO		1
350	OVA350.05FASBLO		1

OVA...-05FASCEN

Fascetta di centraggio

Centering clamp

Øi	Code	€	
110	OVA110.05FASCEN		1
120	OVA120.05FASCEN		1
130	OVA130.05FASCEN		1
140	OVA140.05FASCEN		1
150	OVA150.05FASCEN		1
160	OVA160.05FASCEN		1
180	OVA180.05FASCEN		1
200	OVA200.05FASCEN		1
220	OVA220.05FASCEN		1
230	OVA230.05FASCEN		1
240	OVA240.05FASCEN		1
250	OVA250.05FASCEN		1
280	OVA280.05FASCEN		1
300	OVA300.05FASCEN		1
320	OVA320.05FASCEN		1
350	OVA350.05FASCEN		1

OVA...-05ISP.HT

Elemento di ispezione con tappo HT (600°C)

Inspection element with HT plug

Øi	Code	€	
110	OVA110.05ISP.HT		1
120	OVA120.05ISP.HT		1
130	OVA130.05ISP.HT		1
140	OVA140.05ISP.HT		1
150	OVA150.05ISP.HT		1
160	OVA160.05ISP.HT		1
180	OVA180.05ISP.HT		1
200	OVA200.05ISP.HT		1
220	OVA220.05ISP.HT		1
230	OVA230.05ISP.HT		1
240	OVA240.05ISP.HT		1
250	OVA250.05ISP.HT		1
280	OVA280.05ISP.HT		1
300	OVA300.05ISP.HT		1
320	OVA320.05ISP.HT		1
350	OVA350.05ISP.HT		1

ACCESSORI

Accessori ed isolanti
Accessories and insulating materials

ACC...-25COPPAL

Coppella in lana di roccia Sp.25mm rivestita in alluminio retinato

Rockwool thermal insulation th.25mm dithered aluminum coated

Øi	Tmax (°C)	Kg/m³	Th (mm)	H (mm)	Code	€	
80	600	90	25	1000	ACC080.25COPPAL		1
100	600	90	25	1000	ACC100.25COPPAL		1
120	600	90	25	1000	ACC120.25COPPAL		1
130	600	90	25	1000	ACC130.25COPPAL		1
140	600	90	25	1000	ACC140.25COPPAL		1
150	600	90	25	1000	ACC150.25COPPAL		1
160	600	90	25	1000	ACC160.25COPPAL		1
180	600	90	25	1000	ACC180.25COPPAL		1
200	600	90	25	1000	ACC200.25COPPAL		1
230	600	90	25	1000	ACC230.25COPPAL		1
250	600	90	25	1000	ACC250.25COPPAL		1
300	600	90	25	1000	ACC300.25COPPAL		1

ACC...-30COPG90

Coppella in lana di roccia Sp.30mm rivestita alluminio certificata G90 - 600°C

Rockwool thermal insulation th.30mm dithered aluminum coated G90-600°C certified

Installazione areata - *Air installation:*
1856-1:2009 T600-N1-D-V2-L50050-G90

Øi	Tmax (°C)	Kg/m³	Th (mm)	H (mm)	Code	€	
80	600	100	30	1000	ACC080.30COPG90		1
100	600	100	30	1000	ACC100.30COPG90		1
120	600	100	30	1000	ACC120.30COPG90		1
130	600	100	30	1000	ACC130.30COPG90		1
140	600	100	30	1000	ACC140.30COPG90		1
150	600	100	30	1000	ACC150.30COPG90		1
160	600	100	30	1000	ACC160.30COPG90		1
180	600	100	30	1000	ACC180.30COPG90		1
200	600	100	30	1000	ACC200.30COPG90		1
230	600	100	30	1000	ACC230.30COPG90		1
250	600	100	30	1000	ACC250.30COPG90		1
300	600	100	30	1000	ACC300.30COPG90		1
350	600	100	30	1000	ACC350.30COPG90		1

ACCMAT...LANALU

Materassino feltro in lana di roccia con alluminio Sp.30mm e 50mm

Rockwool felt mattress with aluminum th.30mm and 50mm

Tmax (°C)	Kg/m³	Th (mm)	H (mm)	Code	€/ml.	
620	55	30	1000	ACCMAT.30LANALU		8ml
620	55	50	1000	ACCMAT.50LANALU		15ml

ACCFIB...CERAMI

Materassino in fibra ceramica senza alluminio

Ceramic fiber mattress without aluminum

Tmax (°C)	Kg/m³	Th (mm)	H (mm)	Code	€/ml.	
1000	128	25	610	ACCFIB.25CERAMI		7,3ml
1000	128	50	610	ACCFIB.50CERAMI		3,7ml

ACCFIB.13TESSIL

Feltro fibra tessile Sp.13mm con alluminio

Textile fiber felt th.13mm with aluminum

Tmax (°C)	Kg/m³	Th (mm)	H (mm)	Code	€/ml.	
650	130	13	1000	ACCFIB.13TESSIL		5ml

ACC...-13COPAGU

Coppella in fibra di vetro Sp.13mm rivestita alluminio 650°C

Fiberglass thermal insulation th.13mm aluminum coated 650°C

Ø i	Tmax (°C)	Kg/m³	Th (mm)	H (mm)	Code	€	
80	650	130	13	1000	ACC080.13COPAGU		1
100	650	130	13	1000	ACC100.13COPAGU		1
120	650	130	13	1000	ACC120.13COPAGU		1
130	650	130	13	1000	ACC130.13COPAGU		1
140	650	130	13	1000	ACC140.13COPAGU		1
150	650	130	13	1000	ACC150.13COPAGU		1
160	650	130	13	1000	ACC160.13COPAGU		1
180	650	130	13	1000	ACC180.13COPAGU		1
200	650	130	13	1000	ACC200.13COPAGU		1
230	650	130	13	1000	-	-	-
250	650	130	13	1000	ACC250.13COPAGU		1
300	650	130	13	1000	ACC300.13COPAGU		1
350	650	130	13	1000	ACC350.13COPAGU		1

ACC...-13HT1000

Coppella in fibra di vetro Sp.13mm rivestita alluminio 1000°C

Fiberglass thermal insulation th.13mm aluminum coated 1000°C

Øi	Tmax (°C)	Kg/m³	Th (mm)	H (mm)	Code	€	
80	1000	130	13	1000	ACC080.13HT1000		1
100	1000	130	13	1000	ACC100.13HT1000		1
120	1000	130	13	1000	ACC120.13HT1000		1
130	1000	130	13	1000	ACC130.13HT1000		1
140	1000	130	13	1000	ACC140.13HT1000		1
150	1000	130	13	1000	ACC150.13HT1000		1
160	1000	130	13	1000	ACC160.13HT1000		1
180	1000	130	13	1000	ACC180.13HT1000		1
200	1000	130	13	1000	ACC200.13HT1000		1
230	1000	130	13	1000	-	-	-
250	1000	130	13	1000	ACC250.13HT1000		1
300	1000	130	13	1000	ACC300.13HT1000		1
350	1000	130	13	1000	ACC350.13HT1000		1

ACCPAN-..CALSIL

Calcio silicato in pannelli rigidi

Calcium silicate in rigid panels

Tmax (°C)	Kg/m³	Th (mm)	Dim. (mm)	Code	€/ml.	
1000	245	25	1000x500	ACCPAN.25CALSIL		1
1000	245	50	1000x500	ACCPAN.50CALSIL		1

ACCNAS.ALLUMH..

Adesivo in alluminio

Aluminum adhesive

H (mm)	L (ml)	Code	€	
50	50	ACCNAS.ALLUMH50		1
75	50	ACCNAS.ALLUMH75		1

ACCNAS.ALRET100

Adesivo in alluminio retinato

Wired aluminum adhesive

H (mm)	L (ml)	Code	€	
100	50	ACCNAS.ALRET100		1

ACC...-INREGTIR

Regolatore di tiraggio

Air draught regulator

Ø i	Inox Stainless Steel Code	€	
80	ACC080.INREGTIR		1
150	ACC150.INREGTIR		1

ACCPOR-...X...I

Portelli di ispezione

Inspection doors

H (mm)	L (mm)	Code	€	
175	110	ACCPOR.175X110I		1
220	160	ACCPOR.220X160I		1
280	190	ACCPOR.280X190I		1
330	330	ACCPOR.330X330I		1
390	256	ACCPOR.390X256I		1

ACCSIL-.....

Silicone

Silicon

Tipo Type	Tmax (°C)	Colore Color	Code	€	
Alta temperatura High temperature	300	Rosso Red	CA.121220		1
Alta temperatura High temperature	300	Nero Black	CA.121225		1
Sigillante refrattario Sealant refractory	1200	Beige	CA.121250		1
Sigillante Sealant	220	Trasparente Transparent	ACCSIL.TRASPACE		1
Sigillante Sealant	110	Grigio Grey	ACCSIL.NEUTRGRI		1

ACC3/4.INOXG090

Curva 3/4"

Bend 3/4"

Ø	Inox Stainless Steel Edelstahl Code	€	
3/4	ACC3/4.INOXGO90		1

ACC3/4.INOXTAPP

Tappo 3/4"

Plug 3/4"

Ø	Inox Stainless Steel Edelstahl Code	€	
3/4	ACC3/4.INOXTAPP		1

SPR-...

Bomboletta spray

Spray can

Utilizzo *Use*	*Tipo* *Type*	*Colore* *Color*	*mL*	*Code*	*€*	
NERO PELLET Inox 0,5mm ***Black pellet SS 0,5mm***	**Alta temperatura** ***High temperature***	**Nero opaco** ***Matt black***	**400**	ACCSPR.NEVERNHT		1
PELLET 1,2	**Alta temperatura** ***High temperature***	**Nero lucido** ***Glossy black***	**400**	ACCSPR.12FERVER		1
NERO FERRO 2mm Legna ***Black steel 2mm wood***	**Alta temperatura** **High temperature**	**Nero opaco** **Matt black**	**400**	ACCSPR.20FERVER		1
Lubrificante guarnizioni ***Gaskets lubricant***	**Siliconico** **Silicone**	**Neutro** **Neutral**	**400**	CA.095500		1

CONDIZIONI GENERALI DI VENDITA

General conditions of sale

ORDINI – TERMINI DI CONSEGNA

Gli ordini di acquisto devono essere inoltrati alla R2C Srl per iscritto via e-mail o tramite i nostri agenti.
Eventuali variazioni agli ordini devono essere inviate sempre per iscritto (non si accettano comunicazioni telefoniche), facendo esplicito riferimento al numero d'ordine da modificare e alla data.
I termini di consegna si intendono sempre "SALVO IMPREVISTI" e sono di carattere indicativo: arresti parziali o temporanei della produzione, indisponibilità da parte dei fornitori, problematiche relative a ritardi nei trasporti o mancato ritiro della merce sono considerati IMPREVISTI. Sarà nostra cura limitare al massimo queste forme di disservizio.
Se la merce ordinata non viene ritirata entro dieci giorni dai termini di tempo concordati per l'approntamento della stessa, R2C Srl si riserva il diritto di fatturare e spedire il materiale tramite vettore, addebitando le relative spese di spedizione.

LISTINO PREZZI

I prezzi esposti nel presente listino sono da considerarsi unitari e al netto di IVA; annullano e sostituiscono i precedenti in vigore, con decorrenza dal 4/07/2021.
La R2C Srl si riserva di apportare variazioni al listino in qualsiasi momento e senza preavviso, salvo la comunicazione della variazione stessa.

COSTO PEZZI SPECIALI

Per gli articoli non presenti a listino, prodotti su specifica richiesta del cliente, è necessaria la realizzazione di un disegno tecnico esecutivo e di un preventivo di spesa: una volta approvati dal cliente saranno vincolanti per il ritiro dei pezzi speciali stessi. In caso di ordini con pezzi speciali o che richiedono lavorazioni particolari, R2C Srl si riserva il diritto di richiedere al cliente una percentuale dell'importo totale dell'ordine a titolo di acconto confirmatorio, in anticipo e prima dell'avvio della produzione.

RECLAMI / NON CONFORMITÀ

Contestazioni e reclami in genere devono essere fatti per iscritto entro SETTE GIORNI dalla data di ricevimento della merce; oltre tale termine, la R2C Srl ritiene decaduta la propria responsabilità.
In caso di merce mancante o danneggiata, è obbligo del ricevente riportare le debite annotazioni sul documento di trasporto che ha accompagnato la merce e comunicarle alla Direzione Commerciale della R2C Srl, sempre entro SETTE GIORNI dalla data di ricevimento del materiale. L'azienda si riserva poi di valutare ogni singolo caso e di prendere le opportune decisioni.

RESI MATERIALE

La R2C Srl non accetta resi se non espressamente autorizzati. Il materiale oggetto di reso deve aver mantenuto tutte le caratteristiche di "vendibilità"; il prodotto deve essere integro all'interno del proprio imballo, anch'esso integro, e deve essere accompagnato dal documento di trasporto contenente tutti i riferimenti ai vari documenti di vendita (DDT e FT).
Il reso accreditato sarà pari al 85% del suo valore in acquisto; l'onere e il rischio del trasporto saranno a carico del cedente.
Resi effettuati dopo tre mesi dalla consegna non saranno presi in considerazione.

GARANZIA SUL PRODOTTO

La R2C Srl garantisce la qualità dei propri prodotti per 24 mesi dalla data di consegna per difetti di non conformità; risponde invece per la durata di 10 anni dalla data di consegna per quanto riguarda l'efficienza dei sistemi fumari, purché la corretta installazione dei prodotti sia dimostrabile.
La R2C Srl NON garantisce i propri prodotti per danni provocati da sostanze nocive corrosive presenti nell'ambiente (vedi tabella valori di corrosione a pag. 14) e/o per errata installazione.
La R2C Srl si riserva in qualsiasi momento e senza alcun preavviso di apportare modifiche tecniche e di fabbricazione sui propri prodotti, fatta salva la comunicazione della modifica stessa.

MATERIALE IN VISIONE

La merce spedita in conto visione deve essere resa entro il termine massimo di 12 (dodici) mesi. Il documento di reso deve riportare i riferimenti del numero di DDT e data della fornitura di R2C Srl.Il trasporto per il reso da conto visione è a carico del cessionario. Superato il termine di 12 mesi, la R2C Srl emetterà al cliente regolare fattura di vendita relativa alla merce spedita in conto visione.

PAGAMENTI / INSOLUTI

I pagamenti ammessi sono: contanti, bonifici bancari (solo per i clienti del mercato estero) e ricevute bancarie. Il mancato o ritardato pagamento da parte dell'acquirente comporta un addebito delle spese bancarie e degli interessi maturati al tasso di interesse in vigore alla data di scadenza del pagamento.
Contributo pari ad € 10,00 + IVA per la gestione delle pratiche degli insoluti.

FORO COMPETENTE

Per qualsiasi controversia è competente l'autorità giudiziaria del Foro di Treviso.

ORDERS - DELIVERY TERMS

Purchase orders must be forwarded to R2C Srl in writing by e-mail or through our agents.
Any changes to orders must always be sent in writing (telephone communications are not accepted), making explicit reference to the order number to be changed and to the date.
The delivery terms are always intended "EXCEPT FOR UNEXPECTED" and are indicative: partial or temporary stops of production, unavailability by suppliers, problems relating to delays in transport or failure to collect the goods are considered UNEXPECTED. We will take care to limit these forms of disservice as much as possible.
If the ordered goods are not collected within ten days of the agreed time limit for the preparation of the same, R2C Srl reserves the right to invoice and ship the material by carrier, charging the relative shipping costs.

PRICE LIST

The prices shown in this price list are to be considered unitary and net of VAT; they cancel and replace the previous ones in force, with effect from 4/07/2021.
R2C Srl reserves the right to make changes to the price list at any time and without notice, except for the communication of the change itself.

PRICE FOR SPECIAL ITEMS

For items which are not present in this price list, and which are produced on specific customer's request, it is necessary to create an executive technical drawing and a cost estimate: once approved by the customer, they will be binding for the collection of the special pieces themselves. In case of orders with special pieces or that require special processing, R2C Srl reserves the right to ask the customer for a percentage on the total amount of the order as a confirmatory deposit, in advance and before the start of production.

COMPLAINTS / NON-CONFORMITY

Complaints and grievances in general must be made in writing within SEVEN DAYS from the date of receipt of the goods; beyond this deadline, R2C Srl deems its responsibility lapsed.
In the event of missing or damaged goods, the recipient is obliged to make the necessary notes on the transport document/delivery note that accompanied the goods and communicate them to the Sales Dept. of R2C Srl, always within SEVEN DAYS from the date of goods receipt. The company then reserves the right to evaluate each individual case and make the appropriate decisions.

MATERIAL RETURNS

R2C Srl does not accept returns unless expressly authorized. The returned material must have maintained all its characteristics of "saleability"; the product must be intact inside its packaging, also intact, and must be accompanied by the transport document/delivery note containing all references to the various sales documents (Delivery Note and Invoice).
The credited return will be equal to 85% of its purchase value; the cost and risk of transport will be borne by the customer.
Returns made after three months from delivery will not be considered.

PRODUCT WARRANTY

R2C Srl guarantees the quality of its products for 24 months from the delivery date for non-conformity defects; instead, it responds for a period of 10 years from the date of delivery as regards the efficiency of the flue systems, provided that the correct installation of the products can be demonstrated.
R2C Srl DOES NOT guarantee its products for damage caused by harmful corrosive substances present in the environment (see table of corrosion values on page 14) and/or for incorrect installation.
R2C Srl reserves the right to make technical and manufacturing changes to its products at any time and without notice, without prejudice to the communication of the change itself.

MATERIAL SENT ON CONSIGNMENT FOR VISION

The goods sent on consignment must be returned within the maximum term of 12 (twelve) months. The return document must contain the references of the Delivery Note number and the date of the supply of R2C Srl. The transport for the return from consignment is borne by the customer. After the 12-month deadline, R2C Srl will issue to the customer a regular sales invoice relating to the goods sent on consignment.

PAYMENTS / UNPAID INVOICES

Accepted payments are: cash, bank swift transfers (only for customers of the foreign market) and bank receipts. Failure or delayed payment by the buyer involves a charge of bank charges and accrued interest at the interest rate in effect on the payment due date.
Contribution of € 10.00 + VAT for the management of unpaid practices.

JURISDICTION

For any dispute, the judicial authority of the Court of Treviso - Italy is competent .

Agente / Rivenditore - Agent / Retailer

R2C Canne fumarie s.r.l.
Via Dolomiti, 21 – 35018 San Martino di Lupari (PD)
P. IVA: 05407120269

Tel.: +39 049 0998309
info@cannefumarier2c.it

www.cannefumarier2c.it